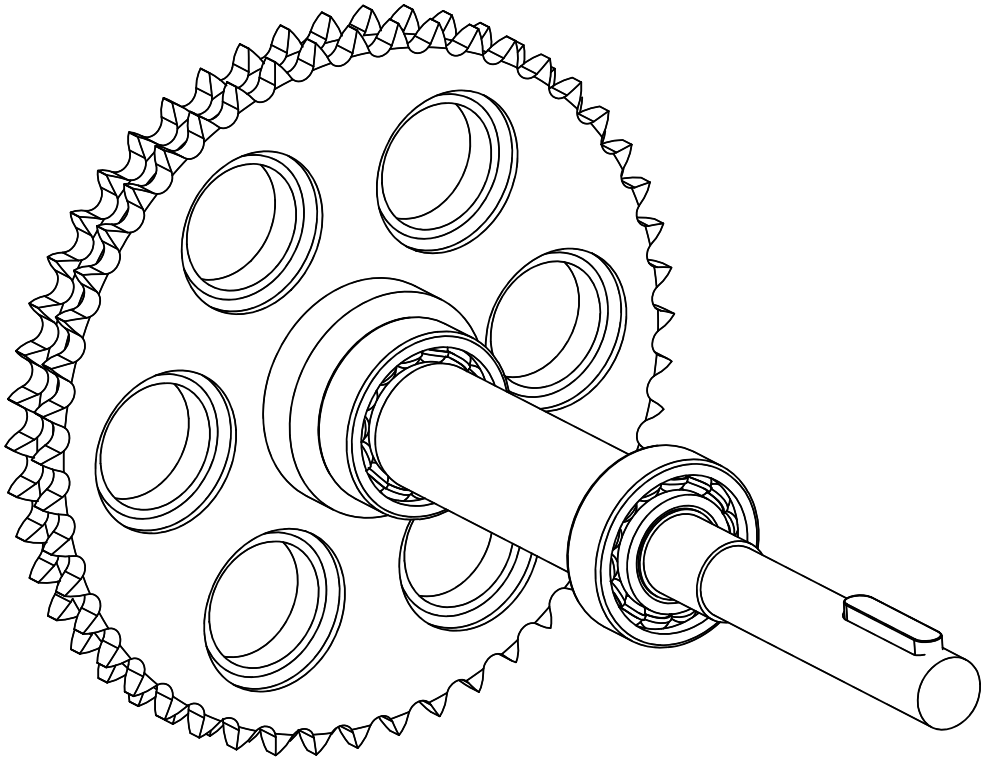

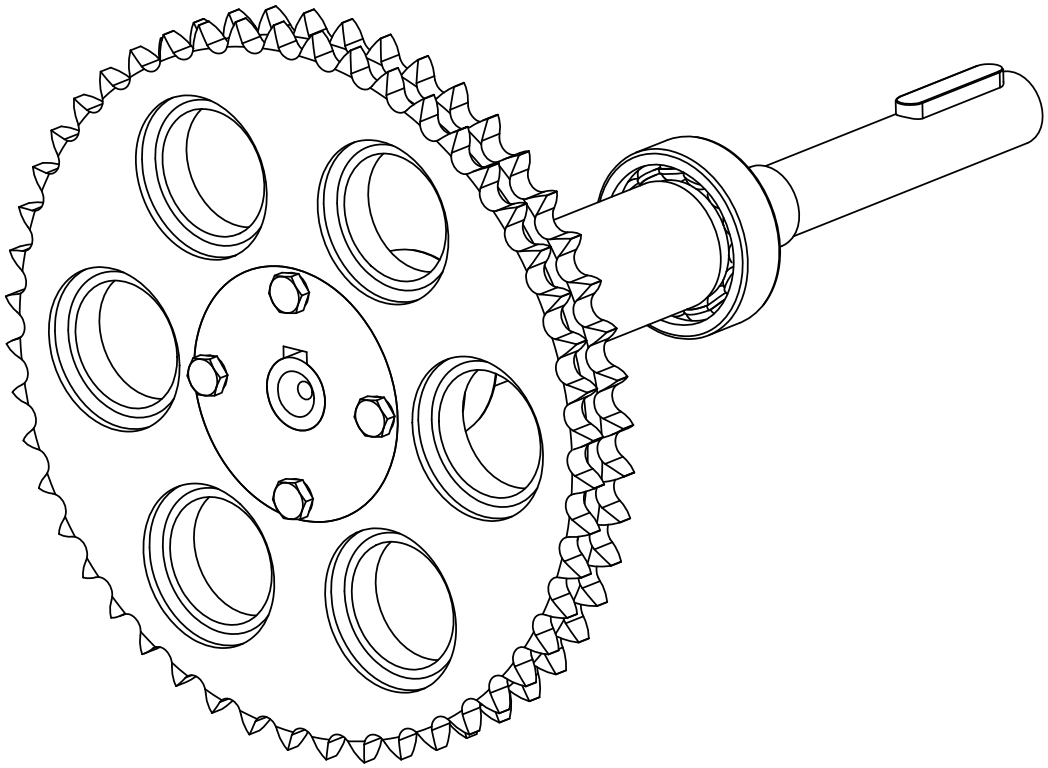

	UNIVERSIDAD POLITECNICA DE CARTAGENA	PRACTICAS DE DISEÑO INDUSTRIAL GRADO DE INGENIERIA EN TECNOLOGIAS INDUSTRIALES			
		TÍTULO: Reductor de ruedas dentadas		NUMERO PRACTICA	CAD7
PLANTILLA A4H	CALIFICACION	NOMBRE: Julián Conesa Pastor		NUMERO CLASE	0
		FECHA: Octubre 2012	ESCALA: 1:2	NUMERO PLANO:	CAD701

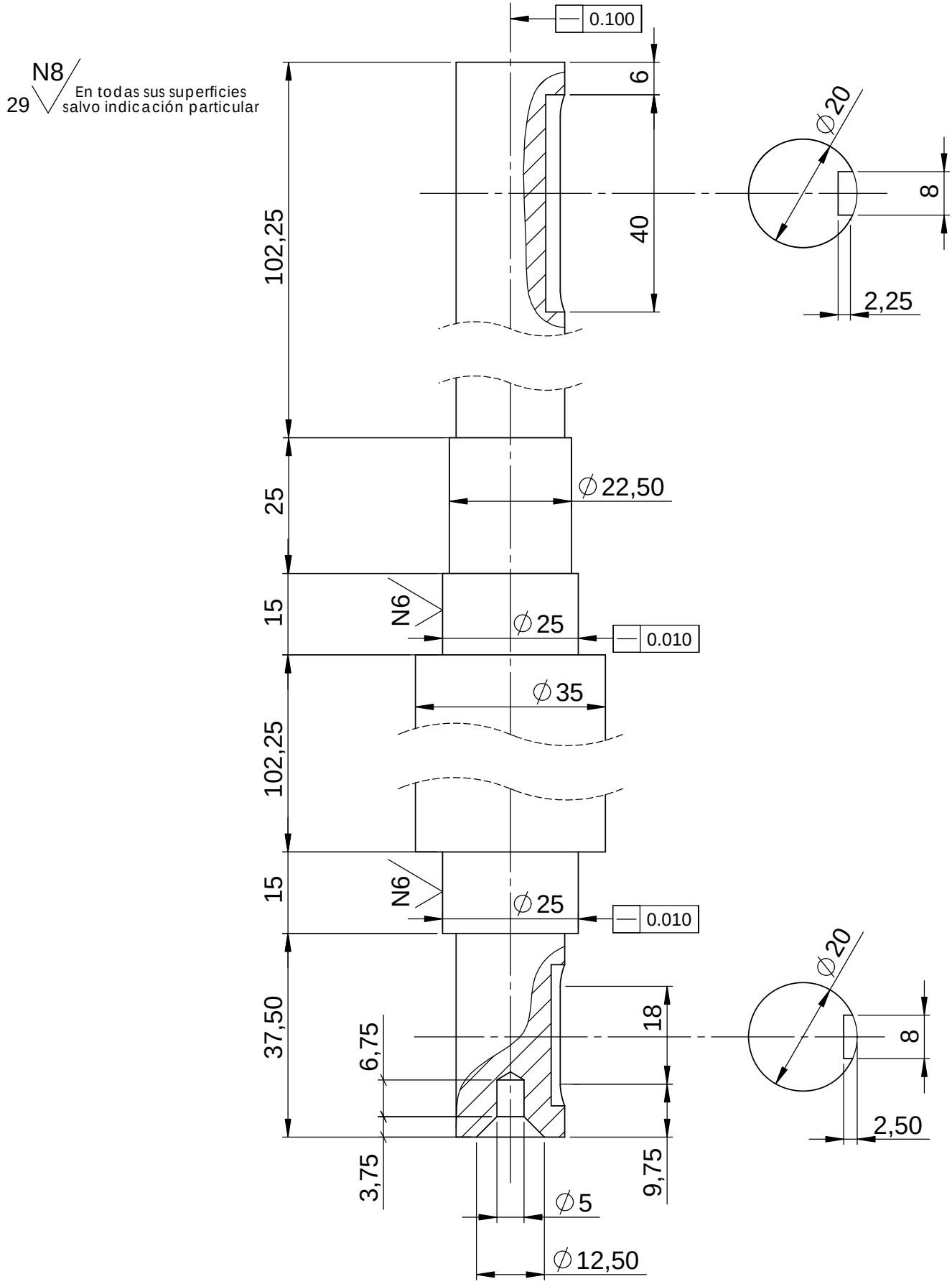

UNIVERSIDAD POLITECNICA DE CARTAGENA	PRACTICAS DE DISEÑO INDUSTRIAL GRADO DE INGENIERIA EN TECNOLOGIAS INDUSTRIALES			
	TÍTULO: Eje		NUMERO PRACTICA	CAD7
CALIFICACION	NOMBRE: Julián Conesa Pastor		NUMERO CLASE	0
PLANTILLA A4V	FECHA: Octubre 2012	ESCALA: 1:1	NUMERO PLANO: CAD702	

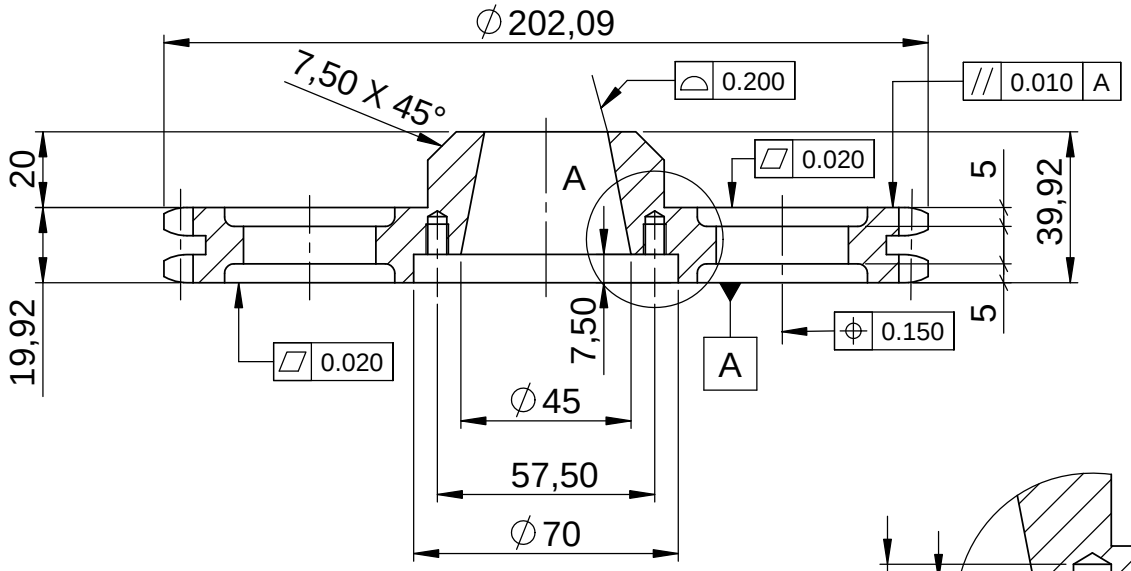

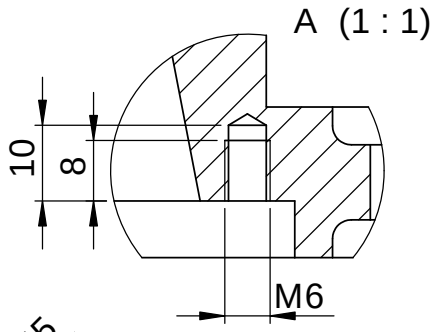

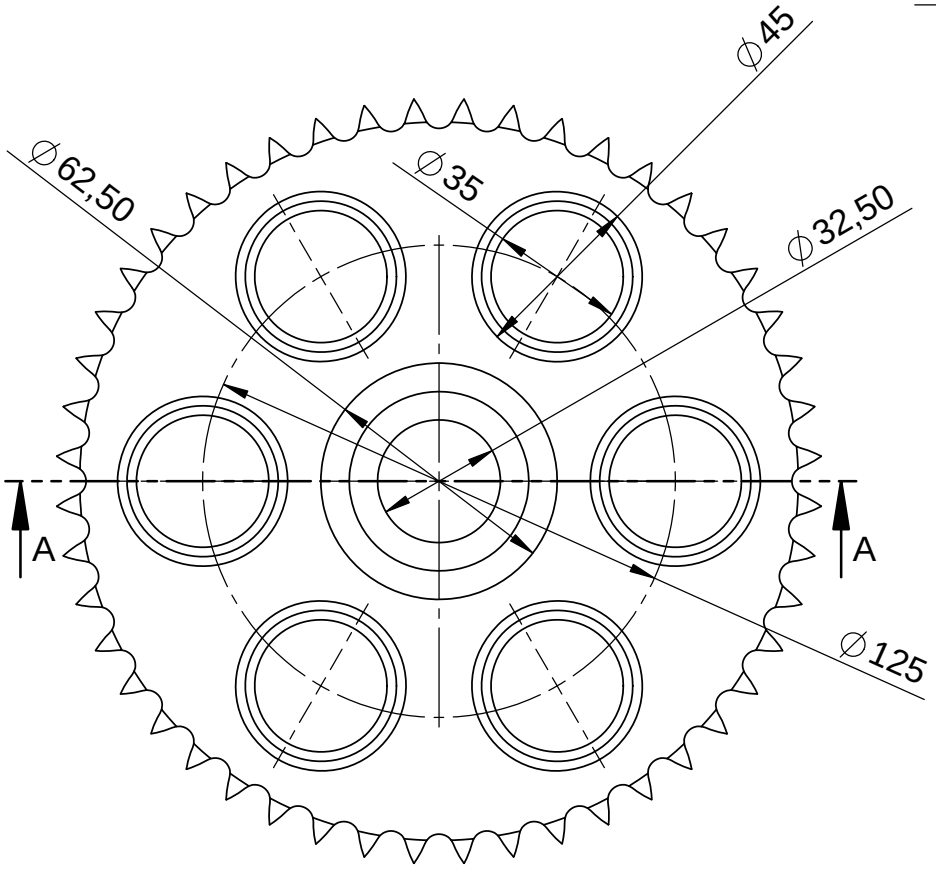

	UNIVERSIDAD POLITECNICA DE CARTAGENA	PRACTICAS DE DISEÑO INDUSTRIAL GRADO DE INGENIERIA EN TECNOLOGIAS INDUSTRIALES		
		TÍTULO: Rueda dentada	NUMERO PRACTICA	CAD7
PLANTILLA A4V	CALIFICACION	NOMBRE: Julián Conesa Pastor	NUMERO CLASE	0
		FECHA: 06/10/12 — ESCALA: 1:2	NUMERO PLANO:	CAD703