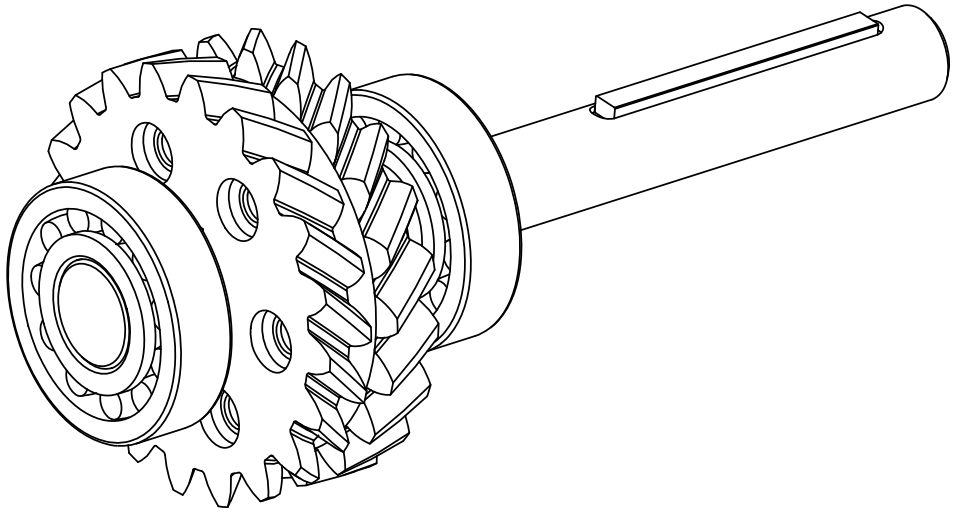

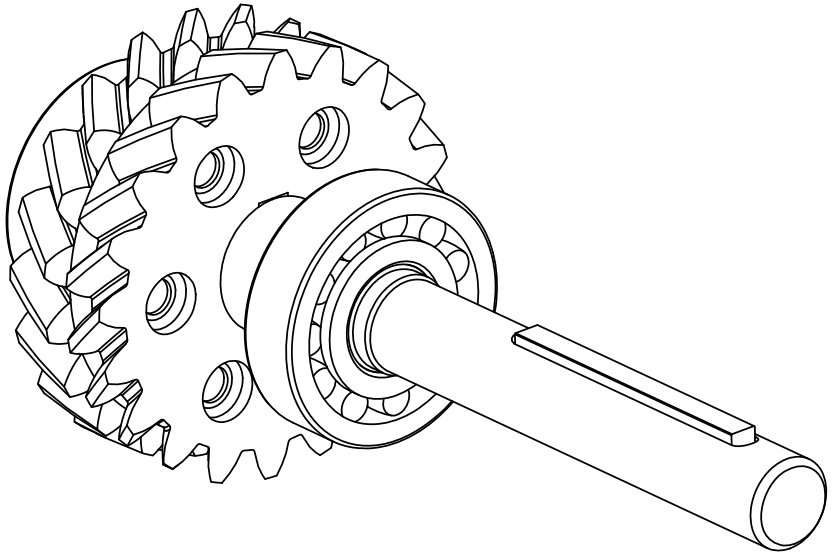

	UNIVERSIDAD POLITECNICA DE CARTAGENA	PRACTICAS DE DISEÑO INDUSTRIAL GRADO DE INGENIERIA EN TECNOLOGIAS INDUSTRIALES			
		TÍTULO: Reductor de engranajes		NUMERO PRACTICA	CAD6
PLANTILLA A4H	CALIFICACION	NOMBRE: Julián Conesa Pastor		NUMERO CLASE	0
		FECHA: Octubre 2012	ESCALA: 1:2	NUMERO PLANO:	CAD601

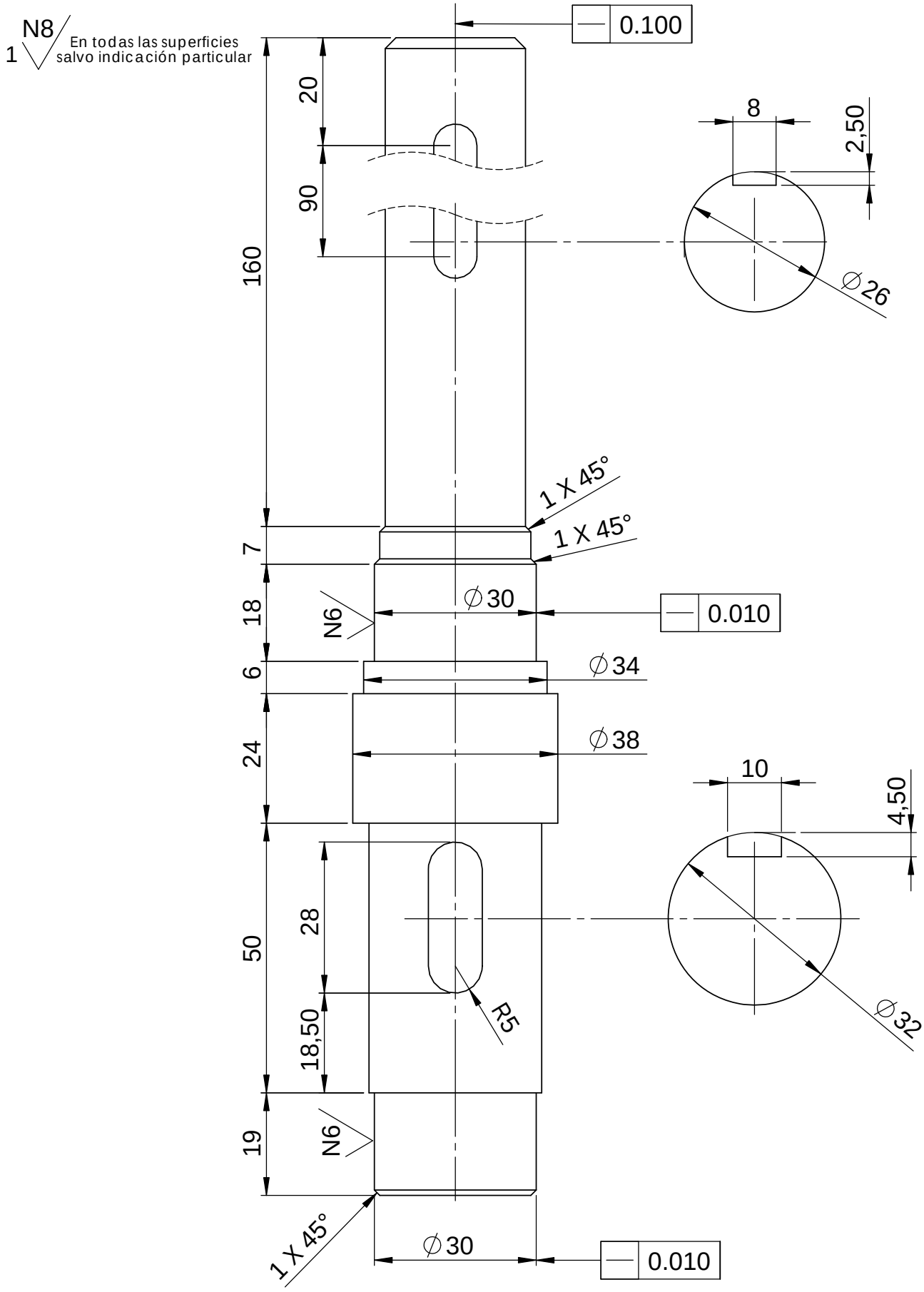

	UNIVERSIDAD POLITECNICA DE CARTAGENA	PRACTICAS DE DISEÑO INDUSTRIAL GRADO DE INGENIERIA EN TECNOLOGIAS INDUSTRIALES		
		TÍTULO: Eje	NUMERO PRACTICA	CAD6
PLANTILLA A4V	CALIFICACION	NOMBRE: Julián Conesa Pastor	NUMERO CLASE	0
		FECHA: 25/09/12	ESCALA: 1:1	NUMERO PLANO: CAD602

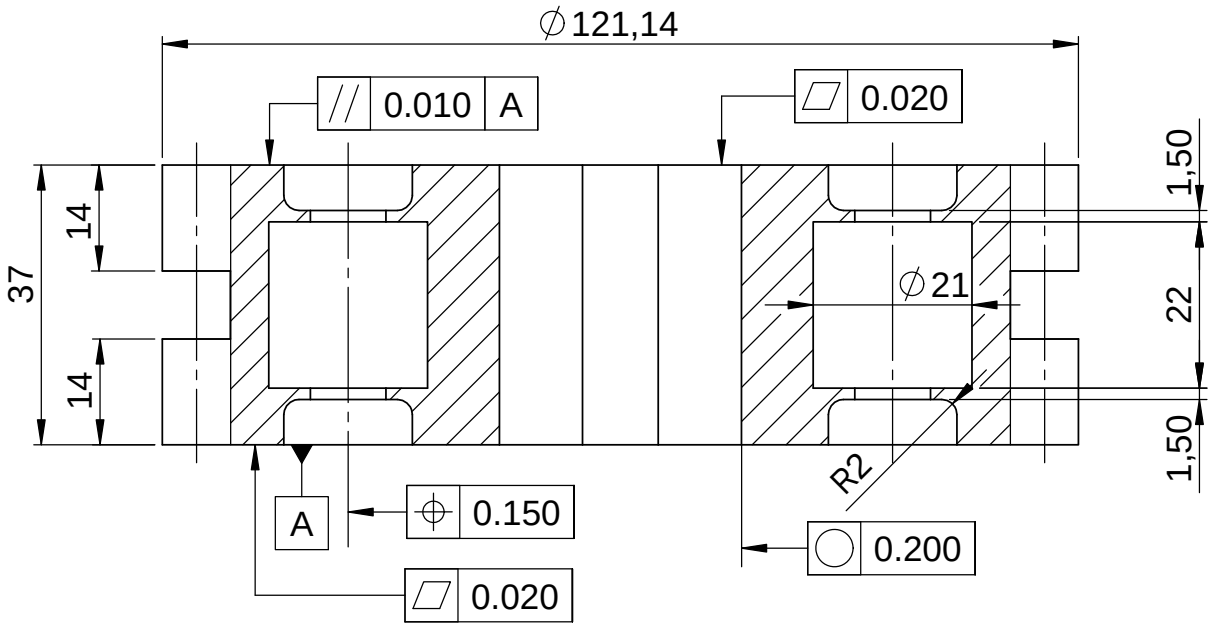

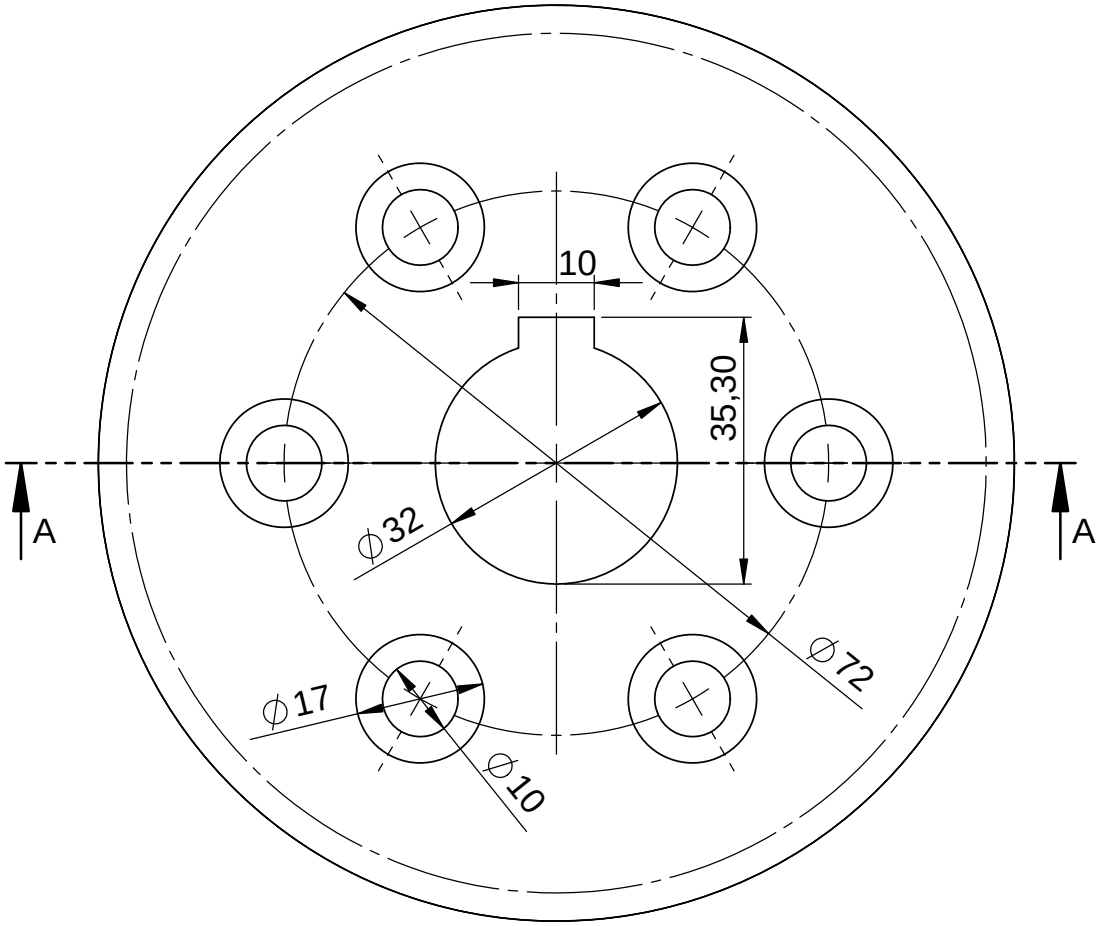

	UNIVERSIDAD POLITECNICA DE CARTAGENA	PRACTICAS DE DISEÑO INDUSTRIAL GRADO DE INGENIERIA EN TECNOLOGIAS INDUSTRIALES			
		TÍTULO: Engranaje		NUMERO PRACTICA	CAD6
PLANTILLA A4V	CALIFICACION	NOMBRE: Julian Conesa Pastor		NUMERO CLASE	0
		FECHA: Octubre 2012	ESCALA: 1:1	NUMERO PLANO:	CAD603