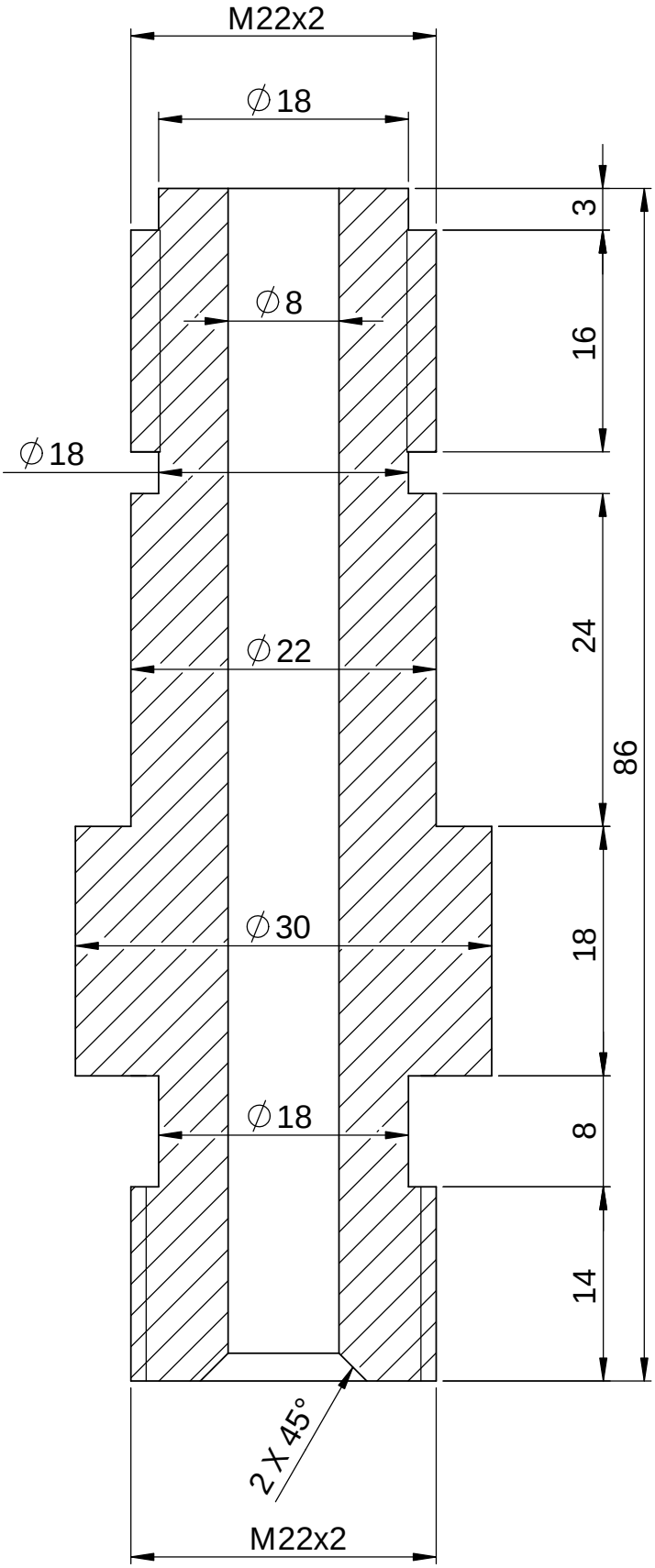

	UNIVERSIDAD POLITECNICA DE CARTAGENA	PRACTICAS DE DISEÑO INDUSTRIAL GRADO DE INGENIERIA EN TECNOLOGIAS INDUSTRIALES		
		TÍTULO: Portatobera de un motor diesel	NUMERO PRACTICA	CAD5
PLANTILLA A4V	CALIFICACION	NOMBRE: Julián Conesa Pastor	NUMERO CLASE	0
		FECHA: Octubre 2012 / ESCALA: 2:1	NUMERO PLANO:	CAD501

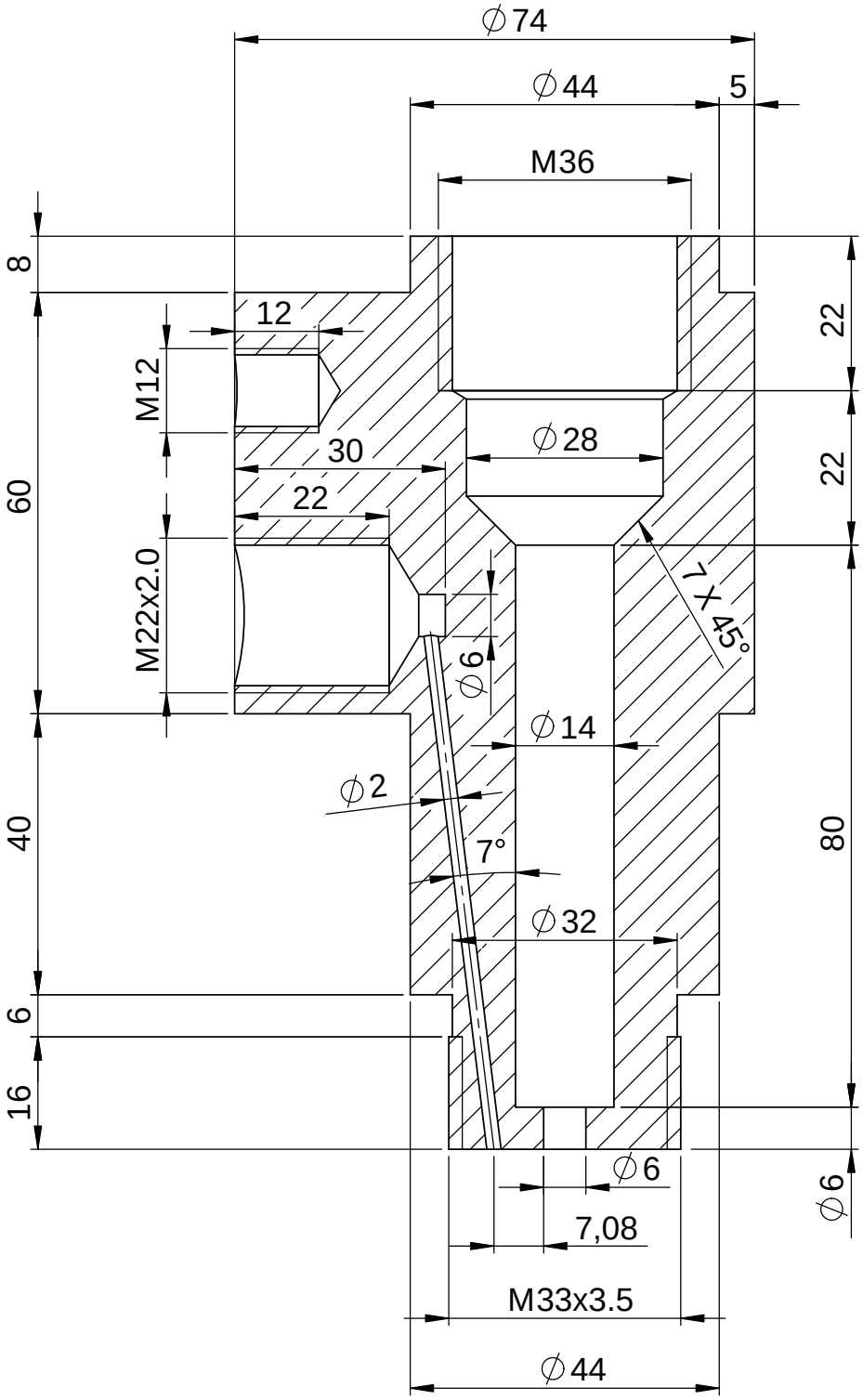

	UNIVERSIDAD POLITECNICA DE CARTAGENA	PRACTICAS DE DISEÑO INDUSTRIAL GRADO DE INGENIERIA EN TECNOLOGIAS INDUSTRIALES		
		TÍTULO: Portatobera de un motor diesel	NUMERO PRACTICA	CAD5
PLANTILLA A4V	CALIFICACION	NOMBRE: Julián Conesa Pastor	NUMERO CLASE	0
		FECHA: Octubre 2012 / ESCALA: 1:1	NUMERO PLANO:	CAD502

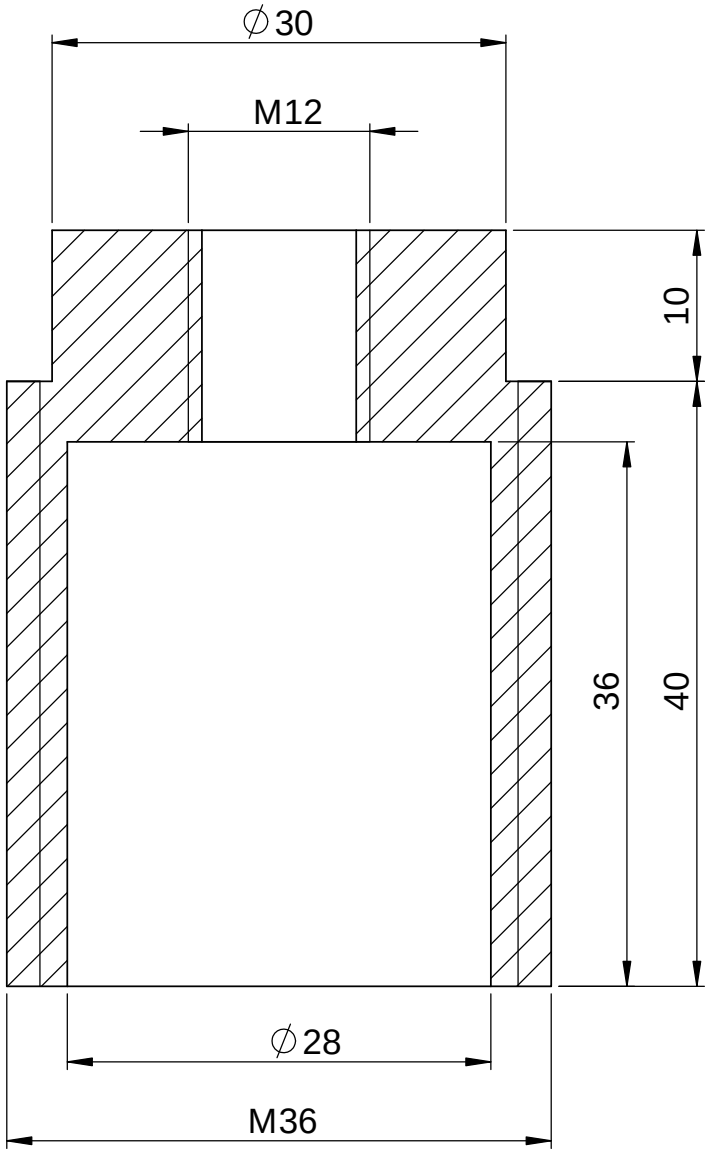

	UNIVERSIDAD POLITECNICA DE CARTAGENA	PRACTICAS DE DISEÑO INDUSTRIAL GRADO DE INGENIERIA EN TECNOLOGIAS INDUSTRIALES		
		TÍTULO: Portatobera de un motor diesel	NUMERO PRACTICA	CAD5
PLANTILLA A4V	CALIFICACION	NOMBRE: Julián Conesa Pastor	NUMERO CLASE	0
		FECHA: Octubre 2012 / ESCALA: 2:1	NUMERO PLANO:	CAD503

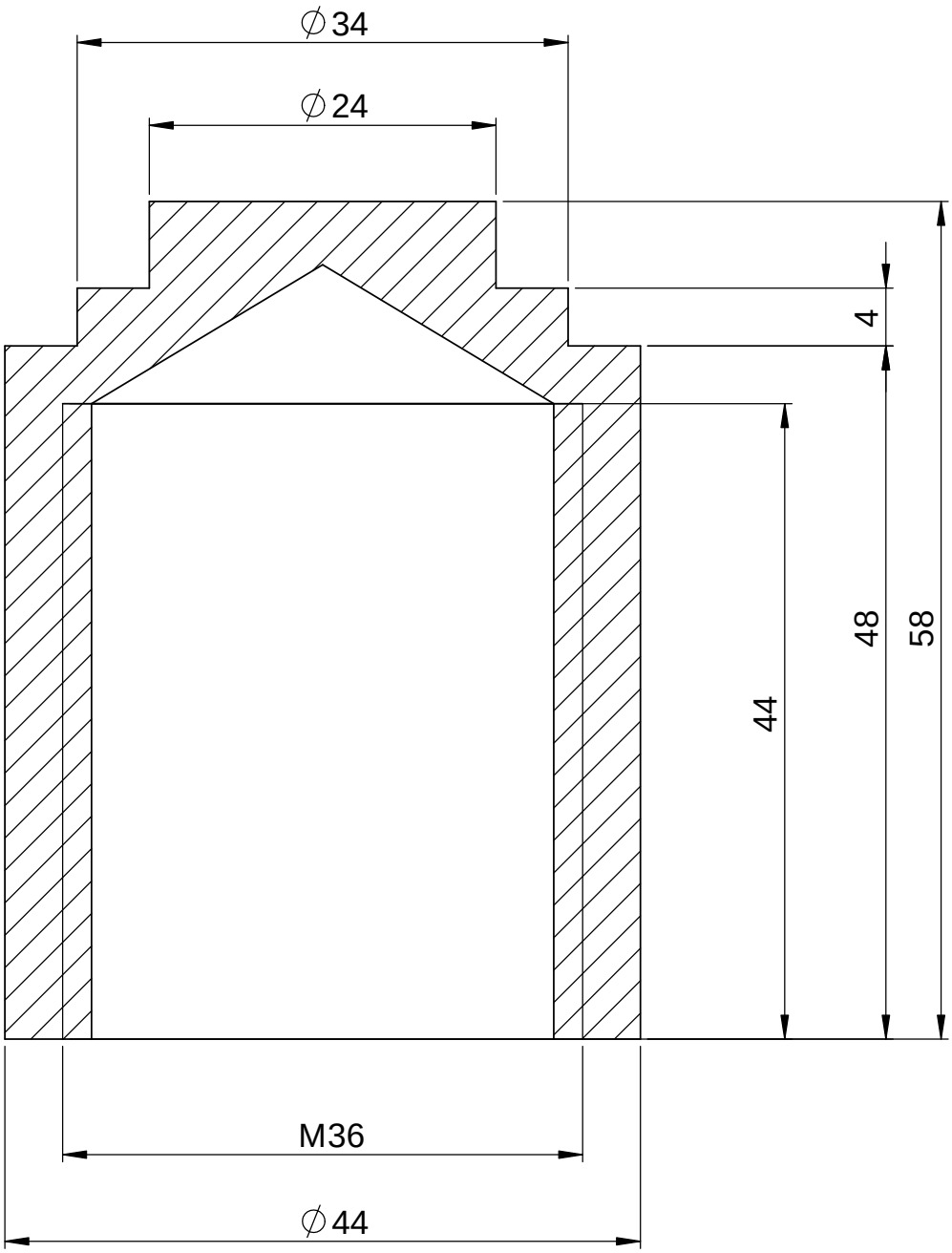

	UNIVERSIDAD POLITECNICA DE CARTAGENA	PRACTICAS DE DISEÑO INDUSTRIAL GRADO DE INGENIERIA EN TECNOLOGIAS INDUSTRIALES		
		TÍTULO: Portatobera de un motor diesel	NUMERO PRACTICA	CAD5
PLANTILLA A4V	CALIFICACION	NOMBRE: Julián Conesa Pastor	NUMERO CLASE	0
		FECHA: Octubre 2012 / ESCALA: 2:1	NUMERO PLANO:	CAD505

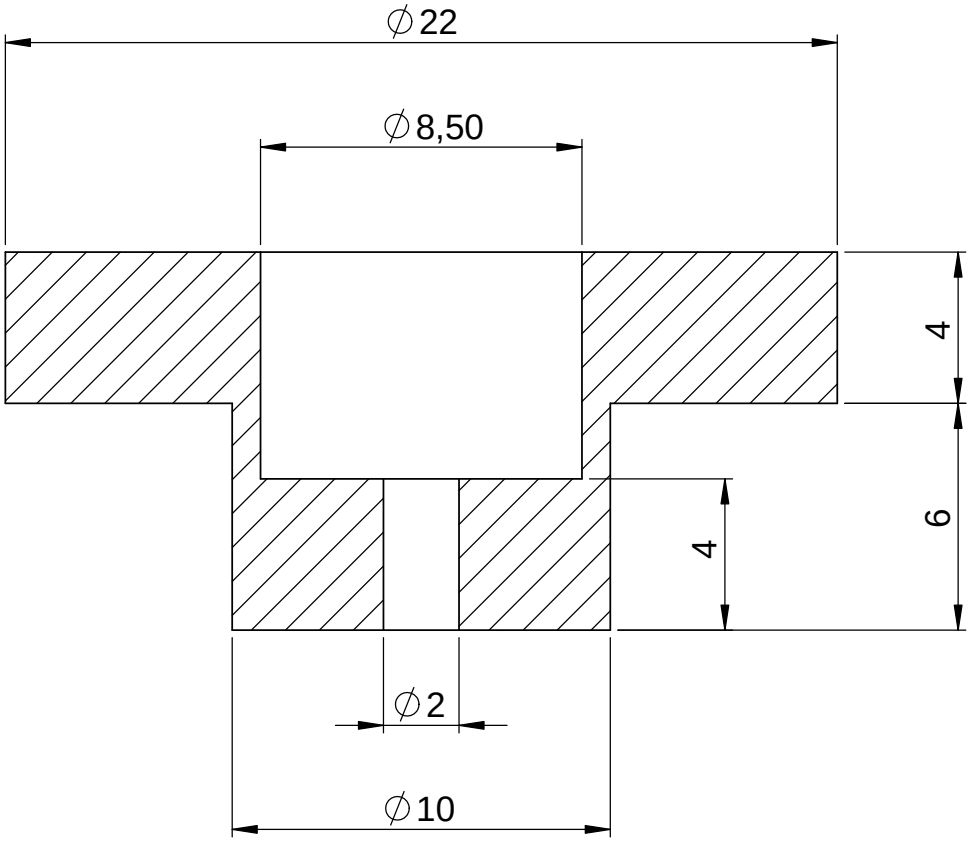

	UNIVERSIDAD POLITECNICA DE CARTAGENA	PRACTICAS DE DISEÑO INDUSTRIAL GRADO DE INGENIERIA EN TECNOLOGIAS INDUSTRIALES			
		TÍTULO: Portatobera de un motor diesel		NUMERO PRACTICA	CAD5
PLANTILLA A4V	CALIFICACION	NOMBRE: Julián Conesa Pastor		NUMERO CLASE	0
		FECHA: Octubre 2012	ESCALA: 5:1	NUMERO PLANO: CAD507	

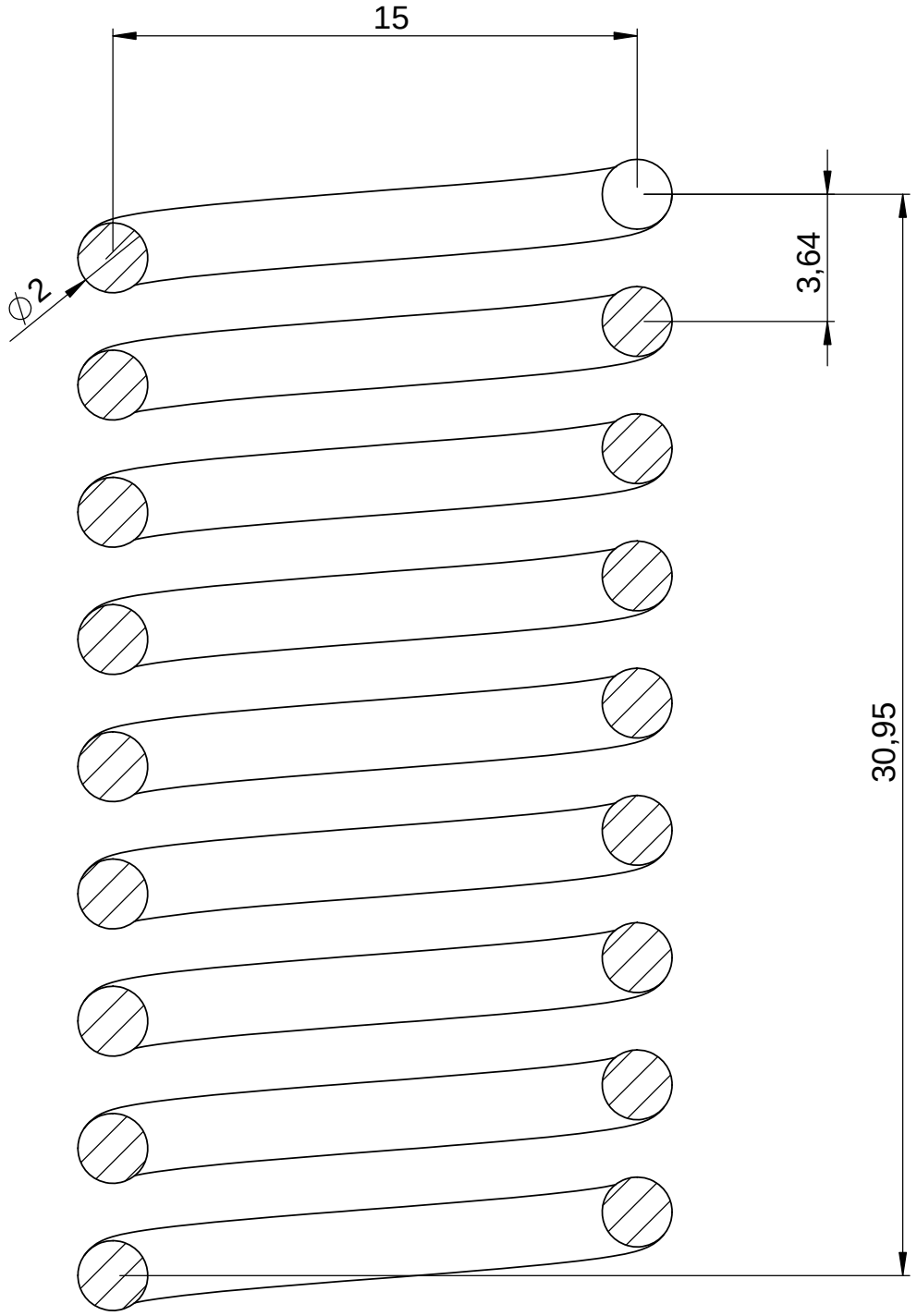

	UNIVERSIDAD POLITECNICA DE CARTAGENA	PRACTICAS DE DISEÑO INDUSTRIAL GRADO DE INGENIERIA EN TECNOLOGIAS INDUSTRIALES			
		TÍTULO: Portatobera motor diesel		NUMERO PRACTICA	CAD5
PLANTILLA A4V	CALIFICACION	NOMBRE: Julián Conesa Pastor		NUMERO CLASE	0
		FECHA: Octubre 2012	ESCALA: 5:1	NUMERO PLANO: CAD508	

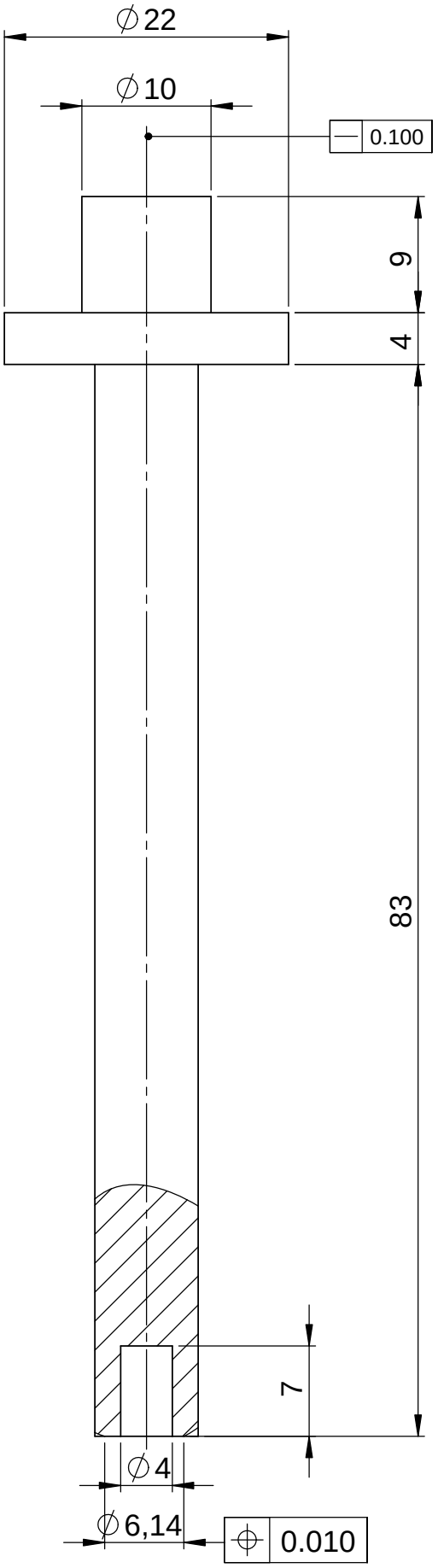

	UNIVERSIDAD POLITECNICA DE CARTAGENA	PRACTICAS DE DISEÑO INDUSTRIAL GRADO DE INGENIERIA EN TECNOLOGIAS INDUSTRIALES		
		TÍTULO: Portatobera de un motor diesel	NUMERO PRACTICA	CAD5
PLANTILLA A4V	CALIFICACION	NOMBRE: Julián Conesa Pastor	NUMERO CLASE	0
		FECHA: Octubre 2012 / ESCALA: 2:1	NUMERO PLANO:	CAD509

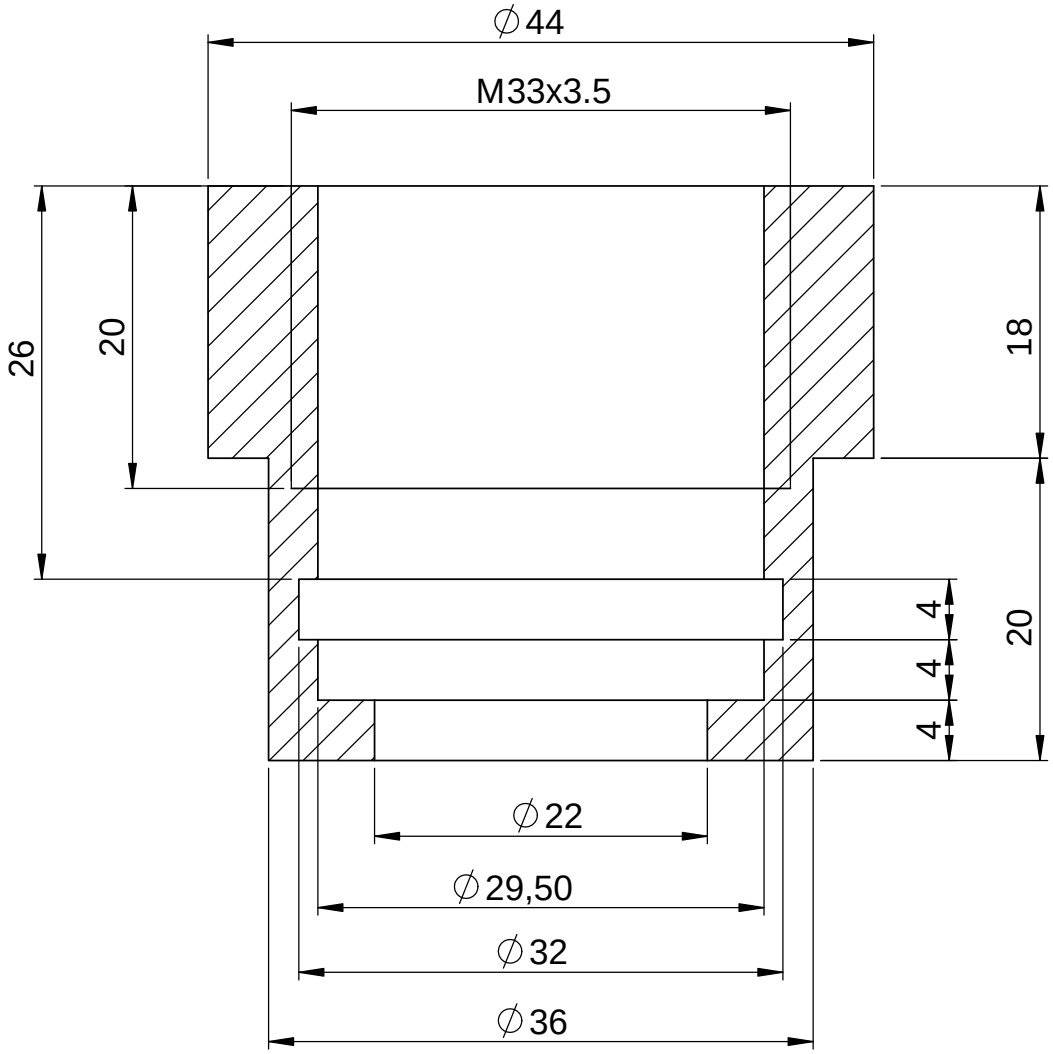

	UNIVERSIDAD POLITECNICA DE CARTAGENA	PRACTICAS DE DISEÑO INDUSTRIAL GRADO DE INGENIERIA EN TECNOLOGIAS INDUSTRIALES		
		TÍTULO: Portatobera de un motor diesel	NUMERO PRACTICA	CAD5
PLANTILLA A4V	CALIFICACION	NOMBRE: Julián Conesa Pastor	NUMERO CLASE	0
		FECHA: Octubre 2012 / ESCALA: 2:1	NUMERO PLANO:	CAD510

Rectificado

N3

11

En todas las superficies

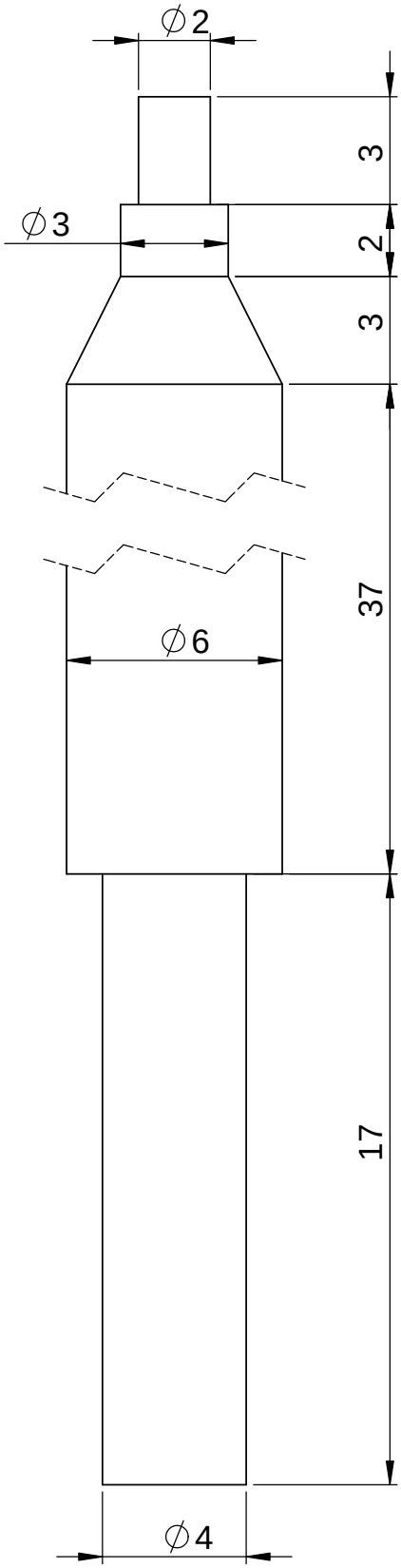

	UNIVERSIDAD POLITECNICA DE CARTAGENA	PRACTICAS DE DISEÑO INDUSTRIAL GRADO DE INGENIERIA EN TECNOLOGIAS INDUSTRIALES		
		TÍTULO: Portatobera de un motor diesel	NUMERO PRACTICA	CAD5
PLANTILLA A4V	CALIFICACION	NOMBRE: Julián Conesa Pastor	NUMERO CLASE	0
		FECHA: Octubre 2012 / ESCALA: 5:1	NUMERO PLANO:	CAD511

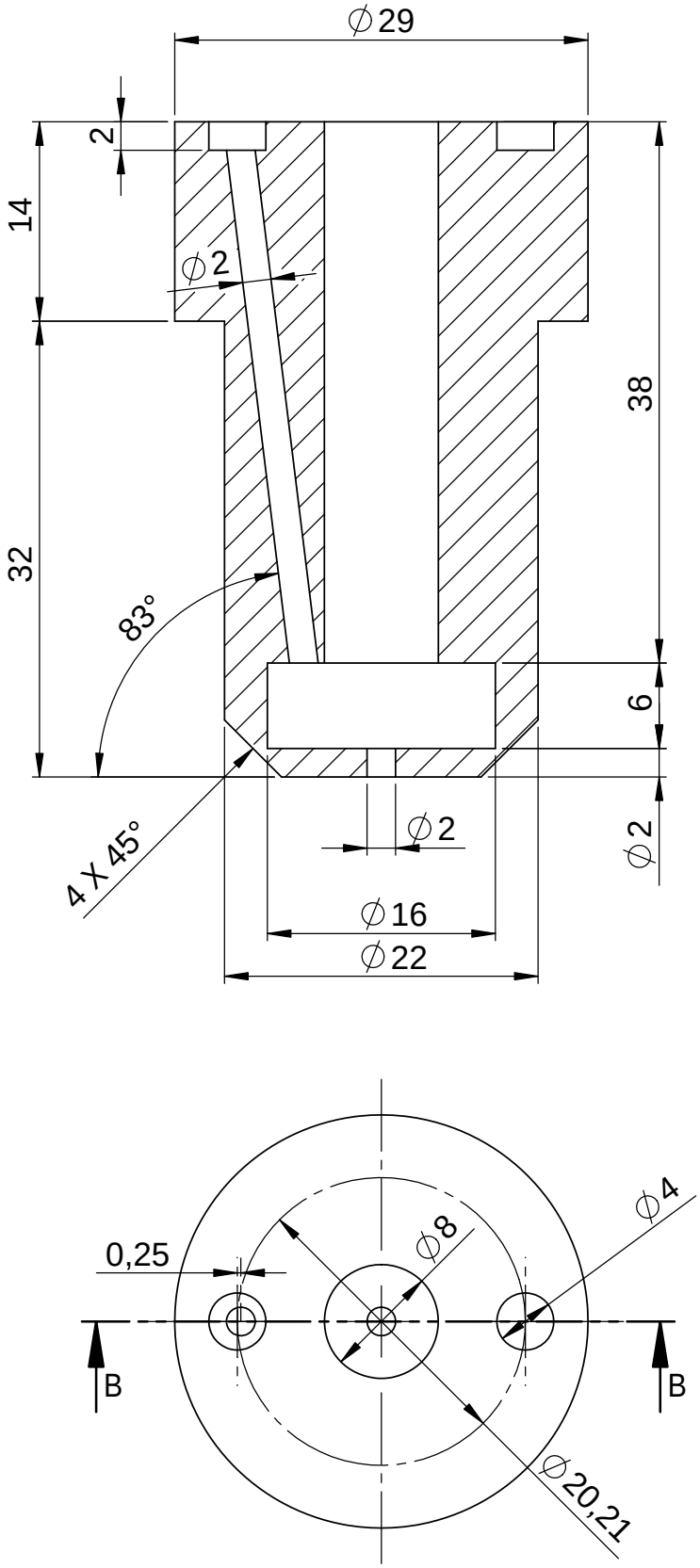

	UNIVERSIDAD POLITECNICA DE CARTAGENA	PRACTICAS DE DISEÑO INDUSTRIAL GRADO DE INGENIERIA EN TECNOLOGIAS INDUSTRIALES		
		TÍTULO: Portatobera de un motor diesel	NUMERO PRACTICA	CAD5
PLANTILLA A4V	CALIFICACION	NOMBRE: Julián Conesa Pastor	NUMERO CLASE	0
		FECHA: Octubre 2012 / ESCALA: 2:1	NUMERO PLANO:	CAD512