EJERCICIO CAD5 Portatobera de un motor diesel.

En la figura se representa el dibujo de conjunto de una portatobera de un motor diesel.

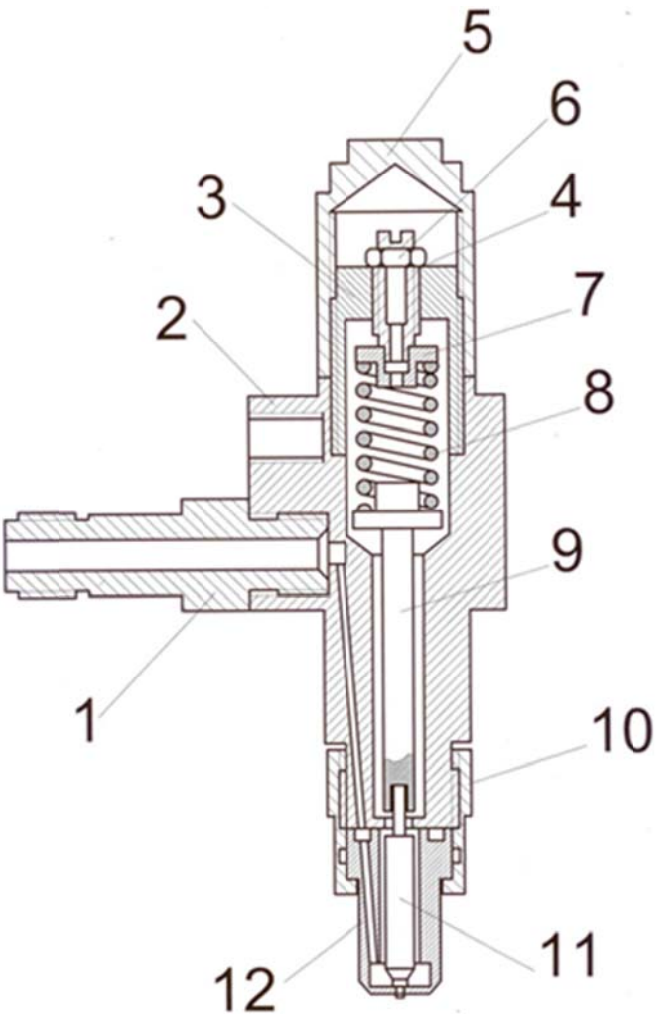

Portatobera de un motor diesel

Se pide:

- Modelar todos los componentes que definen el conjunto.
- Dibujar y acotar todos los planos de despiece necesarios para definir el conjunto, anotando los siguientes estados superficiales y tolerancias:
  - La marca 9 deberá presentar una tolerancia de rectitud de 100 micras en todas sus secciones y el taladro practicado en su extremo inferior deberá estar posicionado con una tolerancia de 10 micras.
  - La marca 11 sometida a rectificado debe presentar una rugosidad máxima de 0,1 micras.

NOTAS

1. La pieza de marca 1 tiene practicada en ambos extremos una rosca métrica de diámetro nominal 22 y paso 2.
2. El tornillo de marca 4 se obtendrá a partir de la biblioteca de diseño sabiendo que se trata de un tornillo de fijación ranurado DIN EN 27435 M12 de 40 mm de longitud.
3. La tuerca de marca 6 se obtendrá a partir de la biblioteca de diseño sabiendo que se trata de una tuerca delgada hexagonal DIN EN 24035 M12.
4. Se utilizará tantos formatos A4 como sean precisos (uno por pieza a representar) partiendo de la plantilla "Practicas A4 vertical"
5. Las medidas necesarias para modelar los distintos componentes quedan a jucio del diseñador, partiendo de las dimensiones dadas para la marca 2 y que se muestran en la siguiente figura. Se aconseja tomar 2 veces los valores medidos, de forma aproximada, sobre la propia figura del enunciado.
6. Es importante tener presente a la hora de diseñar las dimensiones que todas las piezas deben unir correctamente, por lo que se aconseja realizar el ensamblaje de las mismas como comprobación.

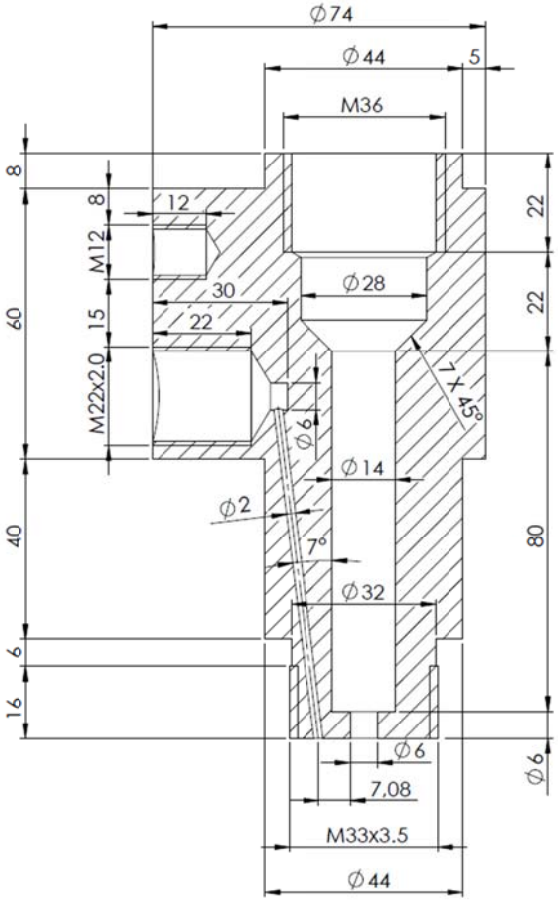

Dimensiones de la Marca 2