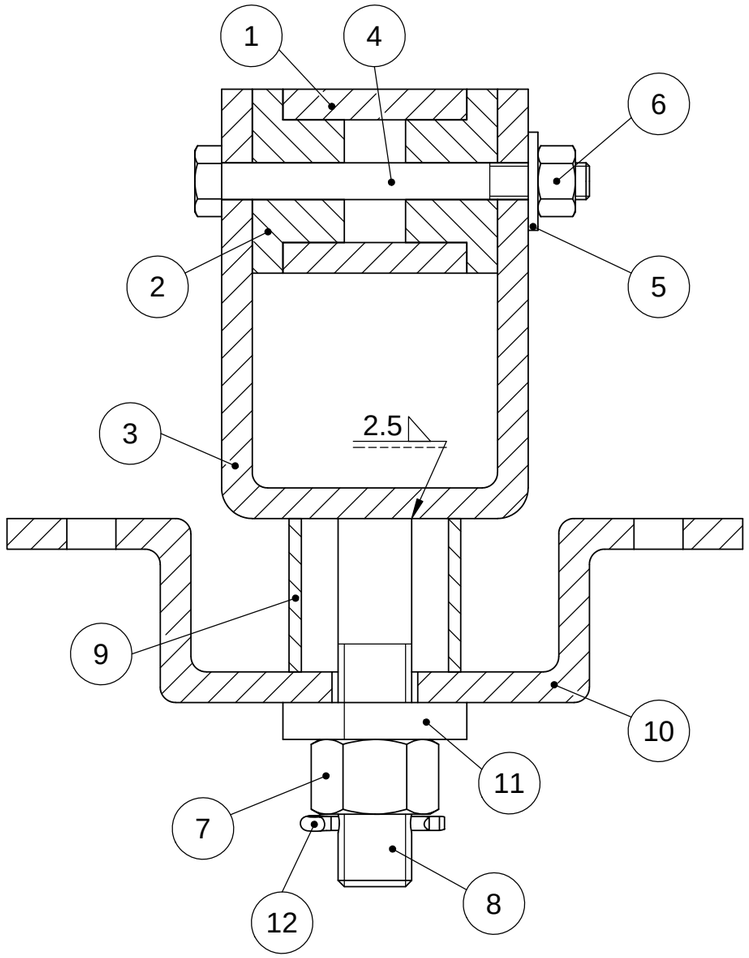

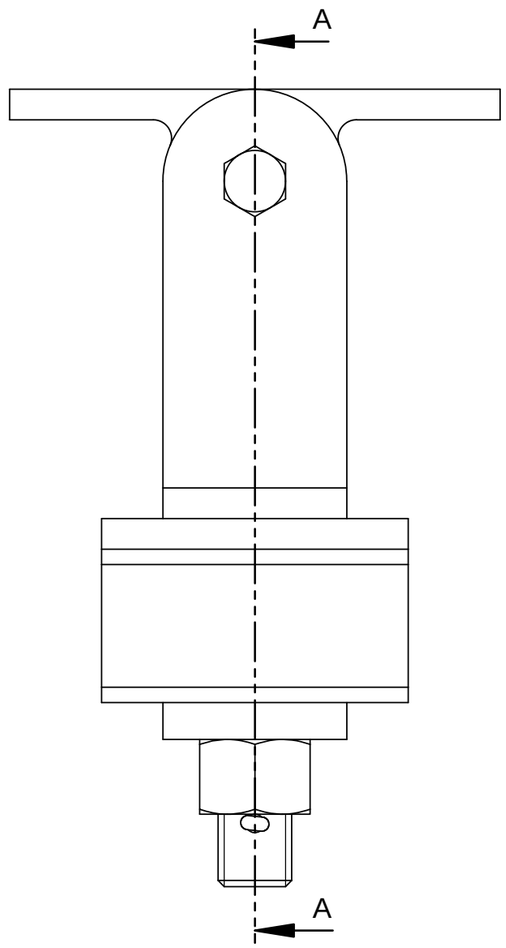

Cantidad	Denominación	Marca	Plano	Modelo
1	Pasador	12		DIN 94-2.5x16-C-St
1	Arandela	11		DIN 7349-13-St
1	Soporte inferior	10	CAD407	Pieza6
1	Separador	9	CAD406	Pieza5
1	Vastago roscado	8	CAD405	Pieza4
1	Tuerca	7		Hexagon Nut ISO 4034 - M12 - C
1	Tuerca	6		Hexagon Nut ISO 4034 - M6 - C
1	Arandela	5		DIN 6903-A7.15
1	Tornillo	4		ISO 4016 - M6 x 60 x 18-NC
1	Colgador	3	CAD404	Pieza3
2	Unión	2	CAD403	Pieza2
1	Soporte	1	CAD402	Pieza1

UNIVERSIDAD POLITECNICA DE CARTAGENA

PRACTICAS DE DISEÑO INDUSTRIAL

GRADO DE INGENIERIA EN TECNOLOGIAS INDUSTRIALES

TÍTULO: Dibujo de funcionamiento de un soporte

NUMERO PRACTICA: CAD4

NOMBRE: Julián Conesa Pastor

NUMERO CLASE: 0

PLANTILLA: A3H

CALIFICACION

FECHA: Octubre 2012

ESCALA: 1:1

NUMERO PLANO: CAD401

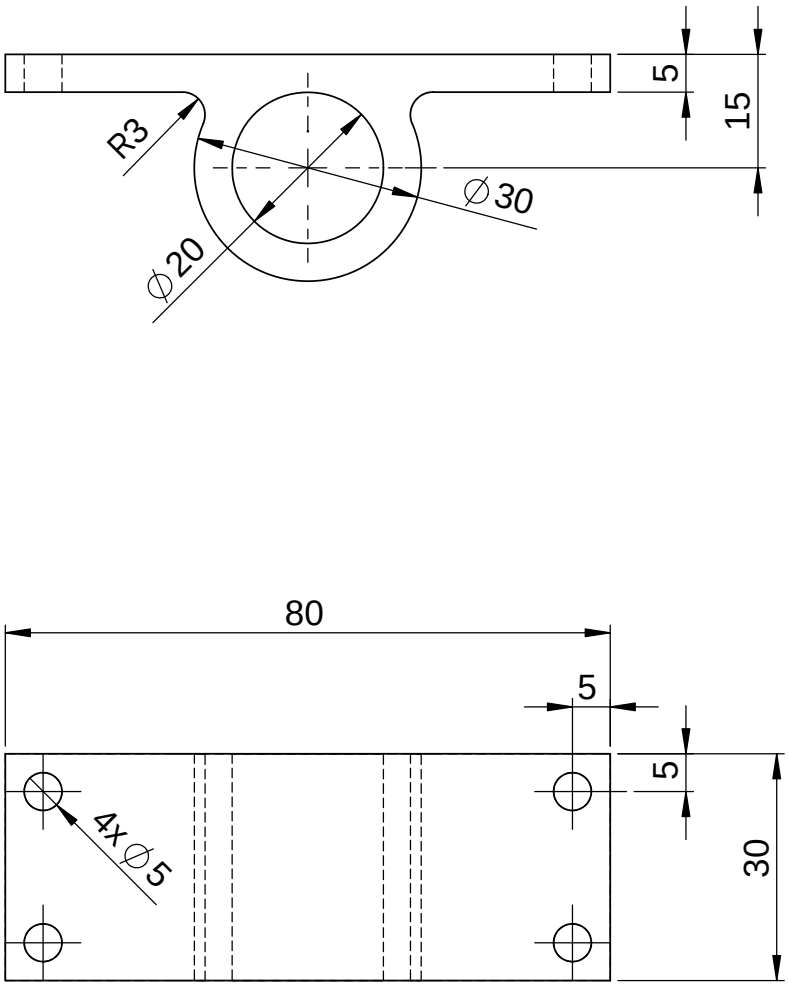

	UNIVERSIDAD POLITECNICA DE CARTAGENA	PRACTICAS DE DISEÑO INDUSTRIAL GRADO DE INGENIERIA EN TECNOLOGIAS INDUSTRIALES			
		TÍTULO: Soporte		NUMERO PRACTICA	CAD4
PLANTILLA A4V	CALIFICACION	NOMBRE: Julián Conesa Pastor		NUMERO CLASE	0
		FECHA: Octubre 2012	ESCALA: 1:1	NUMERO PLANO: CAD402	

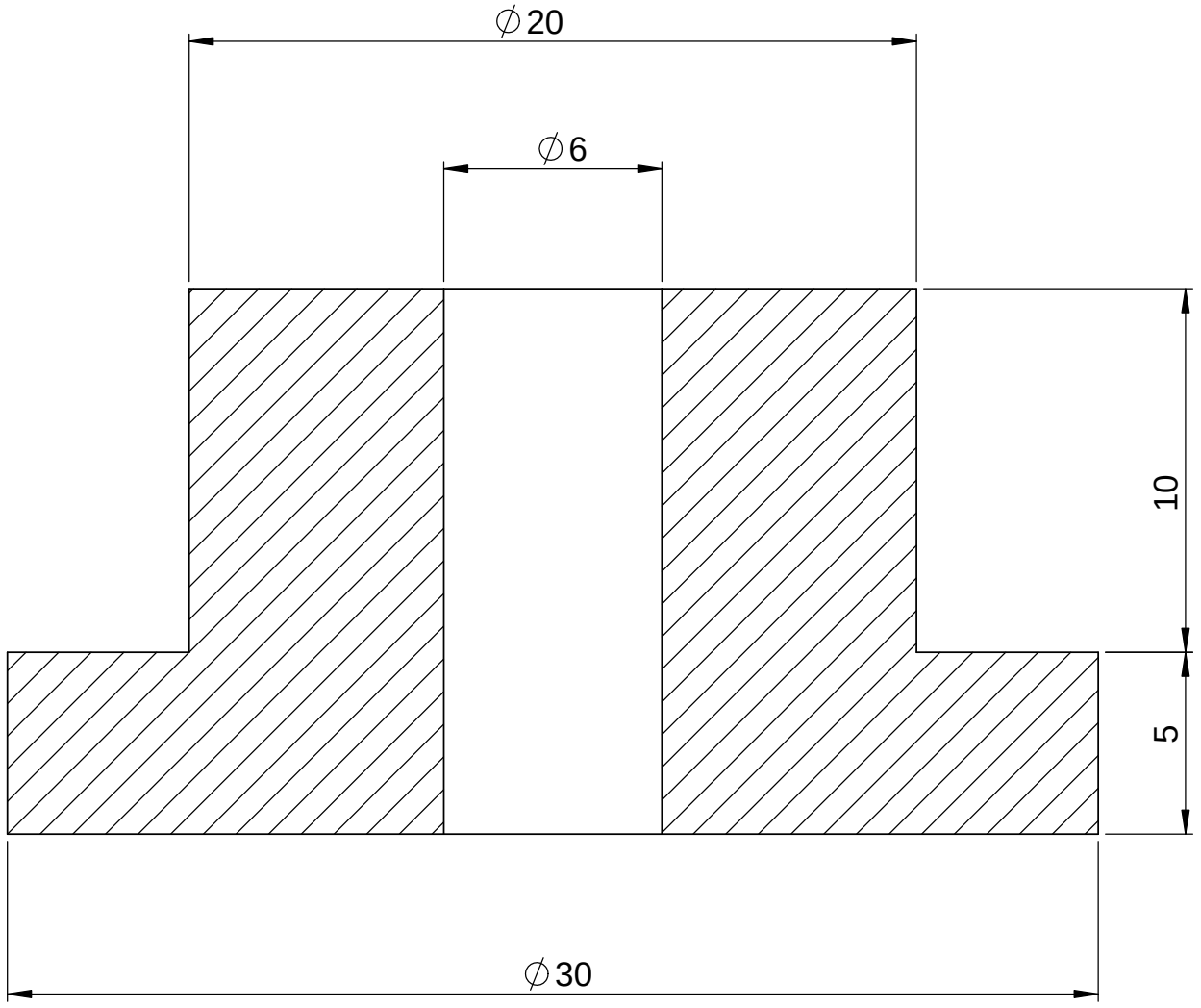

	UNIVERSIDAD POLITECNICA DE CARTAGENA	PRACTICAS DE DISEÑO INDUSTRIAL GRADO DE INGENIERIA EN TECNOLOGIAS INDUSTRIALES			
		TÍTULO: Unión		NUMERO PRACTICA	CAD4
PLANTILLA A4V	CALIFICACION	NOMBRE: Julián Conesa Pastor		NUMERO CLASE	0
		FECHA: Octubre 2012	ESCALA: 5:1	NUMERO PLANO: CAD403	

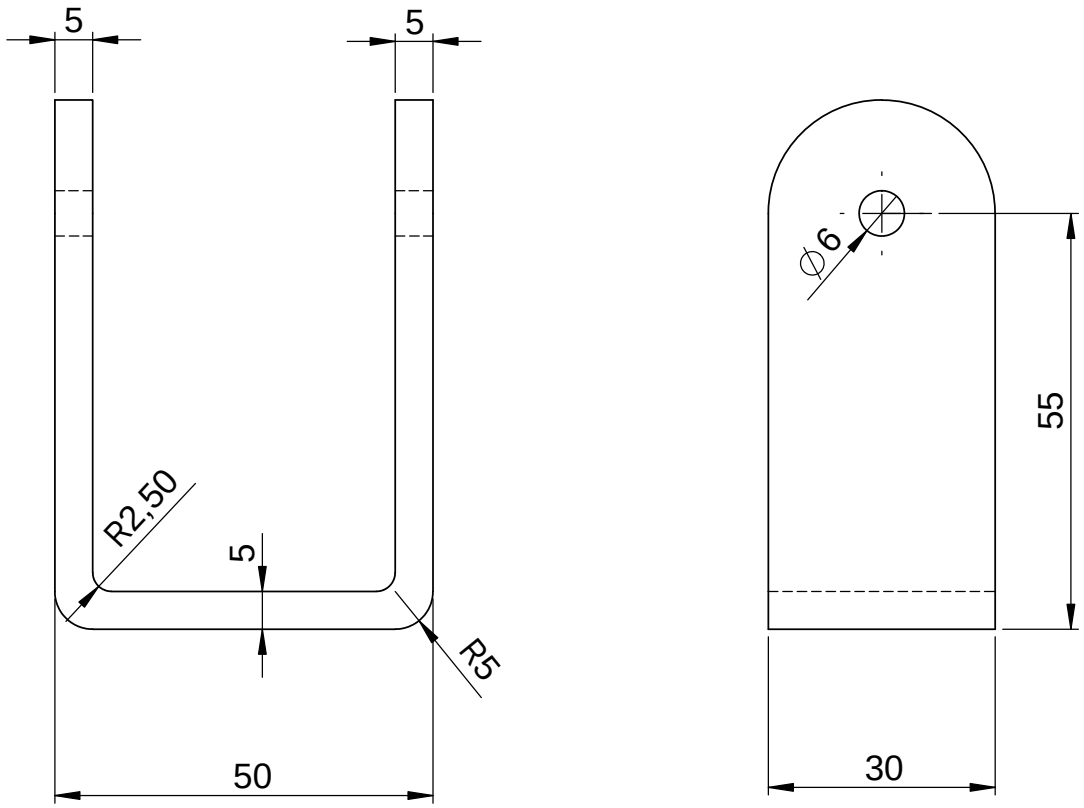

	UNIVERSIDAD POLITECNICA DE CARTAGENA	PRACTICAS DE DISEÑO INDUSTRIAL GRADO DE INGENIERIA EN TECNOLOGIAS INDUSTRIALES			
		TÍTULO: Colgador		NUMERO PRACTICA	CAD4
PLANTILLA A4V	CALIFICACION	NOMBRE: Julián Conesa Pastor		NUMERO CLASE	0
		FECHA: Octubre 2012	ESCALA: 1:1	NUMERO PLANO: CAD404	

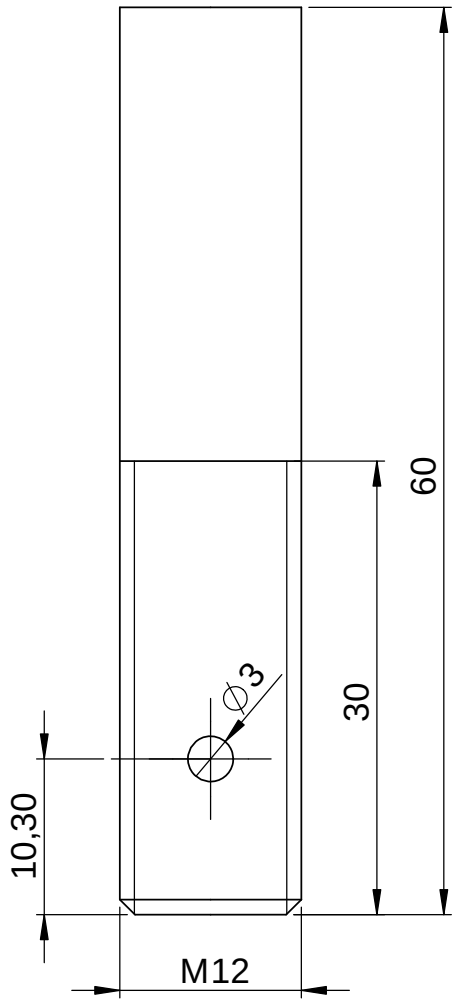

	UNIVERSIDAD POLITECNICA DE CARTAGENA	PRACTICAS DE DISEÑO INDUSTRIAL GRADO DE INGENIERIA EN TECNOLOGIAS INDUSTRIALES			
		TÍTULO: Vastago roscado		NUMERO PRACTICA	CAD4
PLANTILLA A4V	CALIFICACION	NOMBRE: Julián Conesa Pastor		NUMERO CLASE	0
		FECHA: Octubre 2012	ESCALA: 2:1	NUMERO PLANO: CAD405	

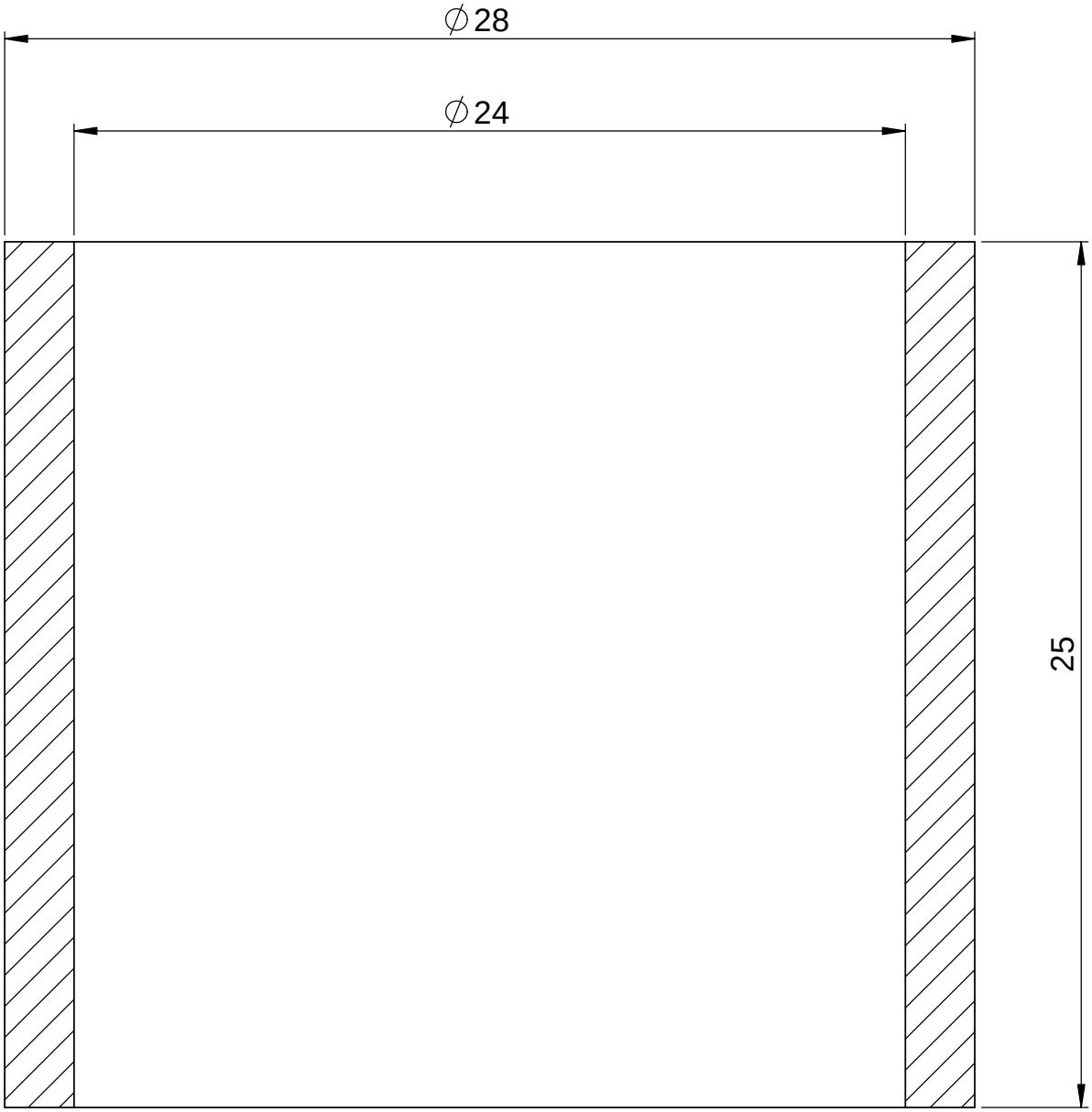

	UNIVERSIDAD POLITECNICA DE CARTAGENA	PRACTICAS DE DISEÑO INDUSTRIAL GRADO DE INGENIERIA EN TECNOLOGIAS INDUSTRIALES		
		TÍTULO: Separador	NUMERO PRACTICA	CAD04
PLANTILLA A4V	CALIFICACION	NOMBRE: Julián Conesa Pastor	NUMERO CLASE	0
		FECHA: Octubre 2012 / ESCALA: 5:1	NUMERO PLANO:	CAD406

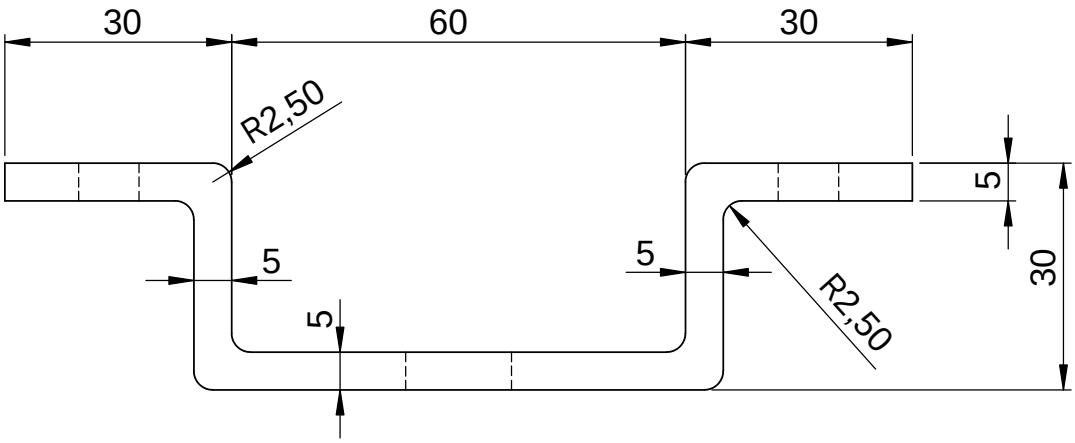

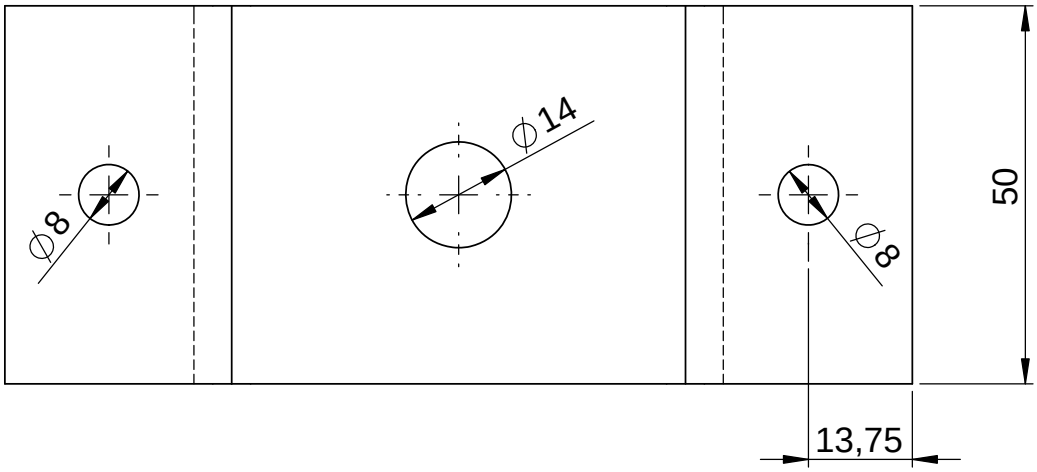

	UNIVERSIDAD POLITECNICA DE CARTAGENA	PRACTICAS DE DISEÑO INDUSTRIAL GRADO DE INGENIERIA EN TECNOLOGIAS INDUSTRIALES		
		TÍTULO: Soporte inferior	NUMERO PRACTICA	CAD4
PLANTILLA A4V	CALIFICACION	NOMBRE: Julián Conesa Pastor	NUMERO CLASE	0
		FECHA: Octubre 2012 / ESCALA: 1:1	NUMERO PLANO:	CAD407