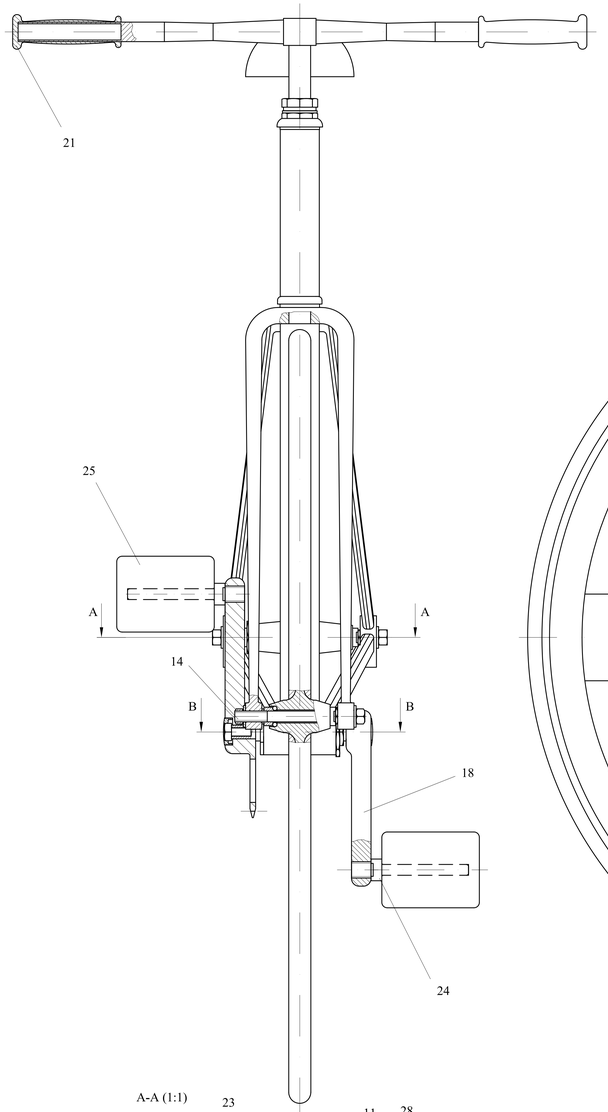

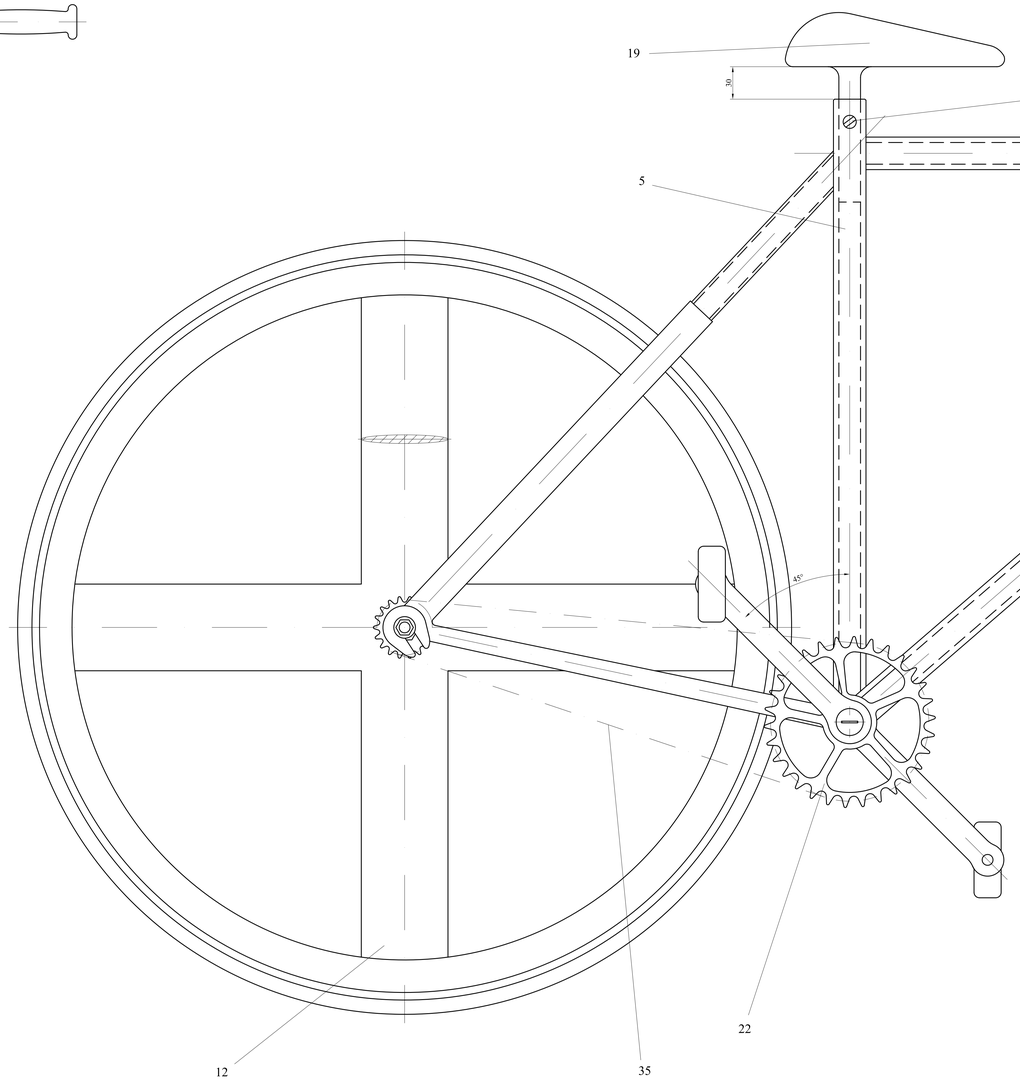

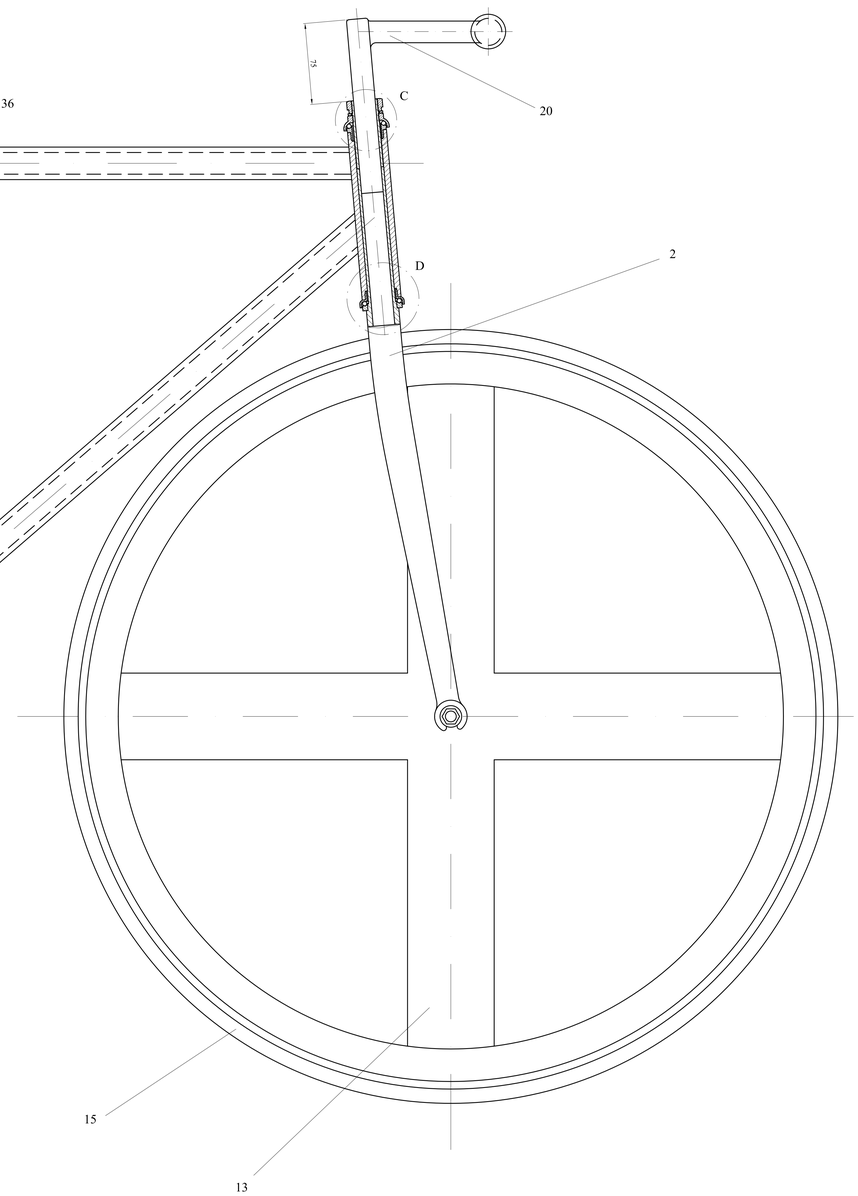

A-A (1:1)

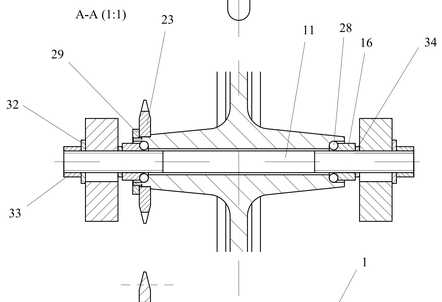

B-B (1:1)

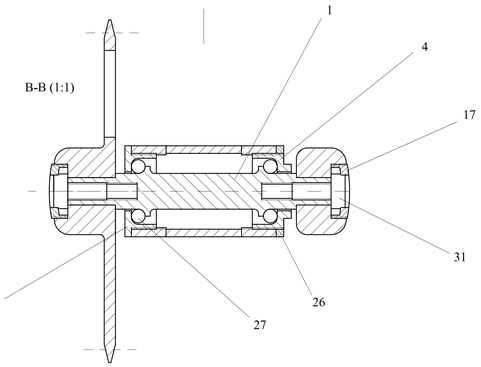

Detalle C (2:1)

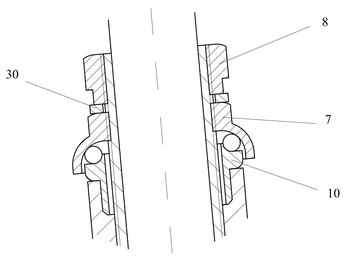

Detalle D (2:1)

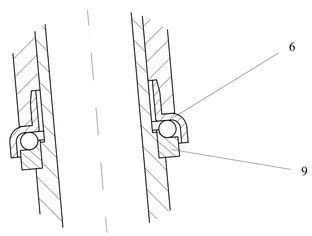

Nº de piezas	DENOMINACION	MARCA	PLANO	MODELO	MATERIAL
1	Tornillo	36		M5 DIN 431	ACERO
1	Cadena de rodillos simple	35		ПР-9.525-900 (DIN 8187)	ACERO
4	Contratuerca	34		M10 DIN 936	ACERO
4	Tuerca	33		M10 DIN 934	ACERO
4	Arandela	32		M10 DIN 125	ACERO
2	Tornillo	31		M8 DIN 601	ACERO
1	Arandela	30		M25 DIN 125	ACERO
1	Contratuerca	29		M22 DIN 936	ACERO
81	Bola	28		Ø 2	ACERO
22	Bola	27		Ø 6.35	ACERO
1	Contratuerca	26		M35 DIN 431	ACERO
2	Pedal	25	00375		PVC
2	Eje pedal	24	00374		ACERO
1	Piñón	23	00373		ACERO
1	Plato y biela pedal izquierdo	22	00372		ACERO
2	Puño	21	00371		NEOPRENO
1	Manillar	20	00370		ACERO
1	Sillín	19	00369		ACERO
1	Biela pedal derecho	18	00368		ACERO
2	Tapa	17	00367		ACERO
4	Cazoleta tipo F	16	00366		ACERO
2	Cubierta	15	00365		CAUCHO
Nº de piezas	DENOMINACION	MARCA	PLANO	MODELO	MATERIAL

Nº de piezas	DENOMINACION	MARCA	PLANO	MODELO	MATERIAL
1	Eje rueda delantera	14	00364		ACERO
1	Llanta delantera	13	00363		ALUMINIO
1	Llanta trasera	12	00362		ALUMINIO
1	Eje rueda trasera	11	00361		ACERO
1	Cazoleta tipo E	10	00360		ACERO
1	Cazoleta tipo C	9	00359		ACERO
1	Cierre de horquilla	8	00358		ACERO
1	Cazoleta tipo D	7	00357		ACERO
1	Tapa de rodamientos	6	00356		ACERO
1	Cuadro	5	00355		ALUMINIO
1	Cazoleta tipo B	4	00354		ACERO
1	Cazoleta tipo A	3	00353		ACERO
1	Horquilla	2	00352		ALUMINIO
1	Eje bielas	1	00351		ACERO

	Fecha	Nombre	Firma	UNIVERSIDAD POLITECNICA DE CARTAGENA
Dibujado		JCP		
Examinado		JCP		
Escala 1:2	BICICLETA			Plano Nº 00350
Marca				Sustituye a:
				Sustituido por:

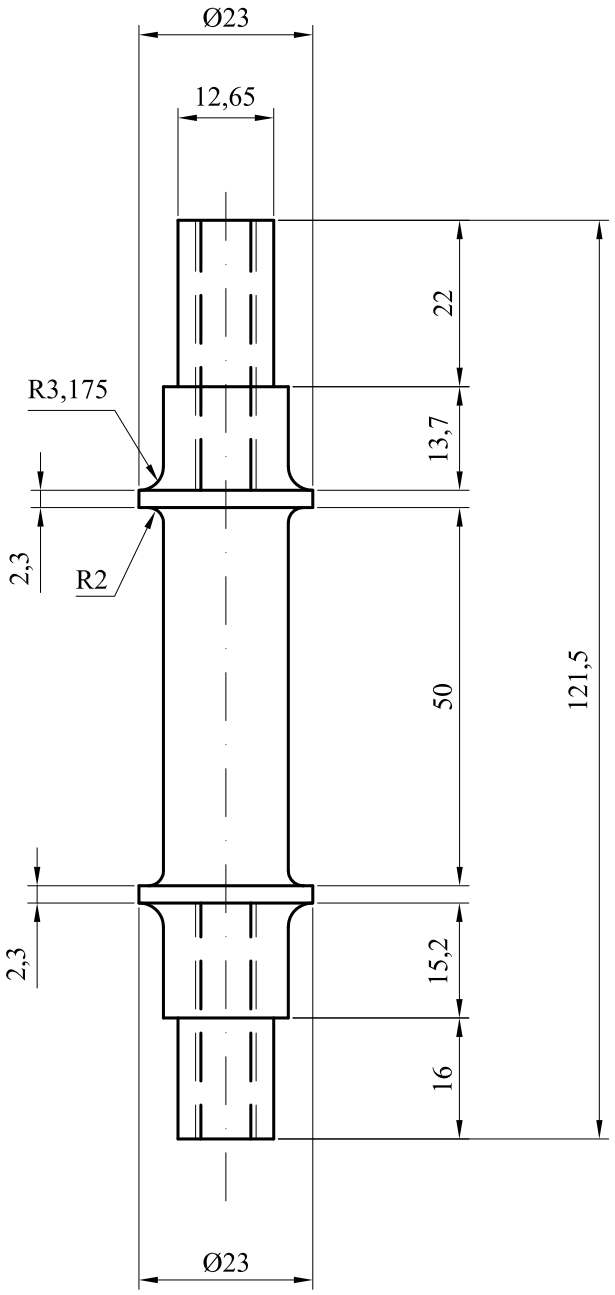

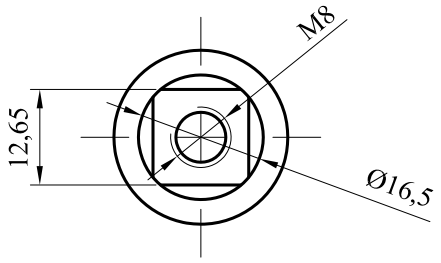

	Fecha	Nombre	Firma	UNIVERSIDAD POLITECNICA DE CARTAGENA
Dibujado		JCP		
Examinado		JCP		
Escala 1:1	EJE DE BIELAS			Plano Nº 00351
Marca 1				Sustituye a:
				Sustituido por:

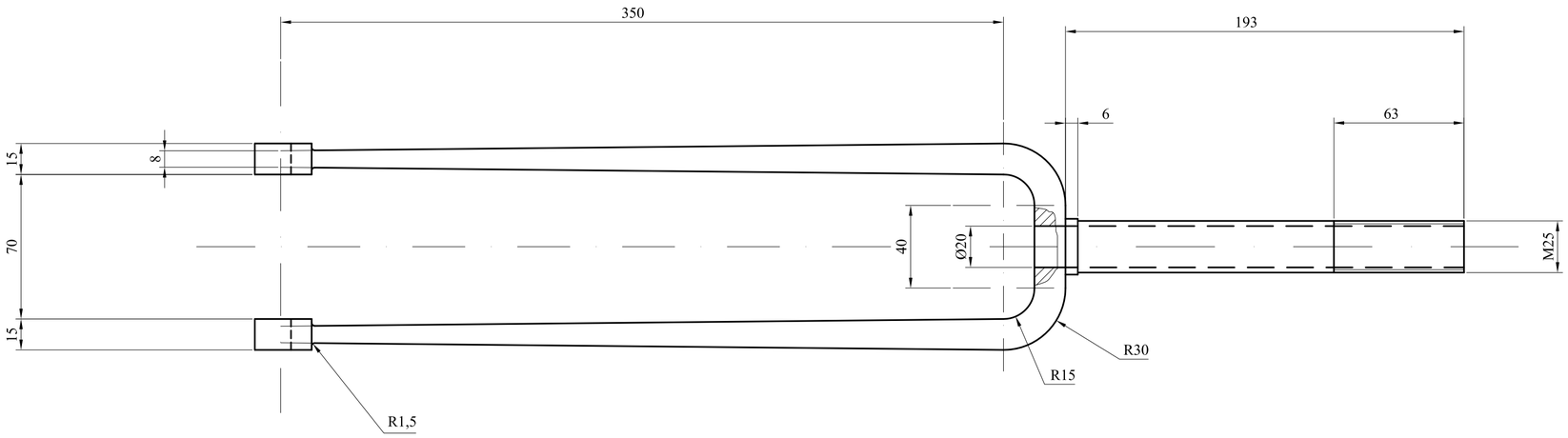

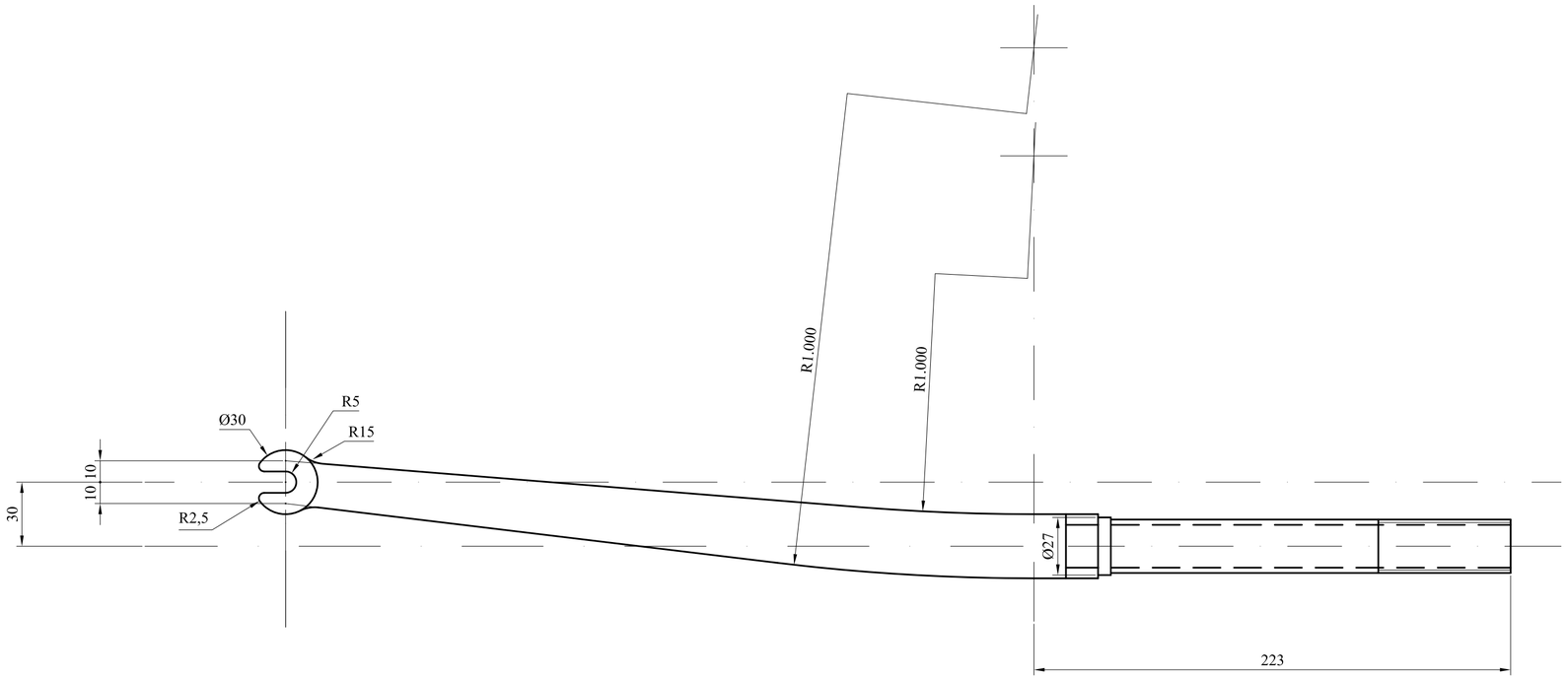

	Fecha	Nombre	Firma	UNIVERSIDAD POLITECNICA DE CARTAGENA
Dibujado		JCP		
Examinado		JCP		
Escala 1:2	HORQUILLA			Plano Nº 00352
Marca 2				Sustituye a:
				Sustituido por:

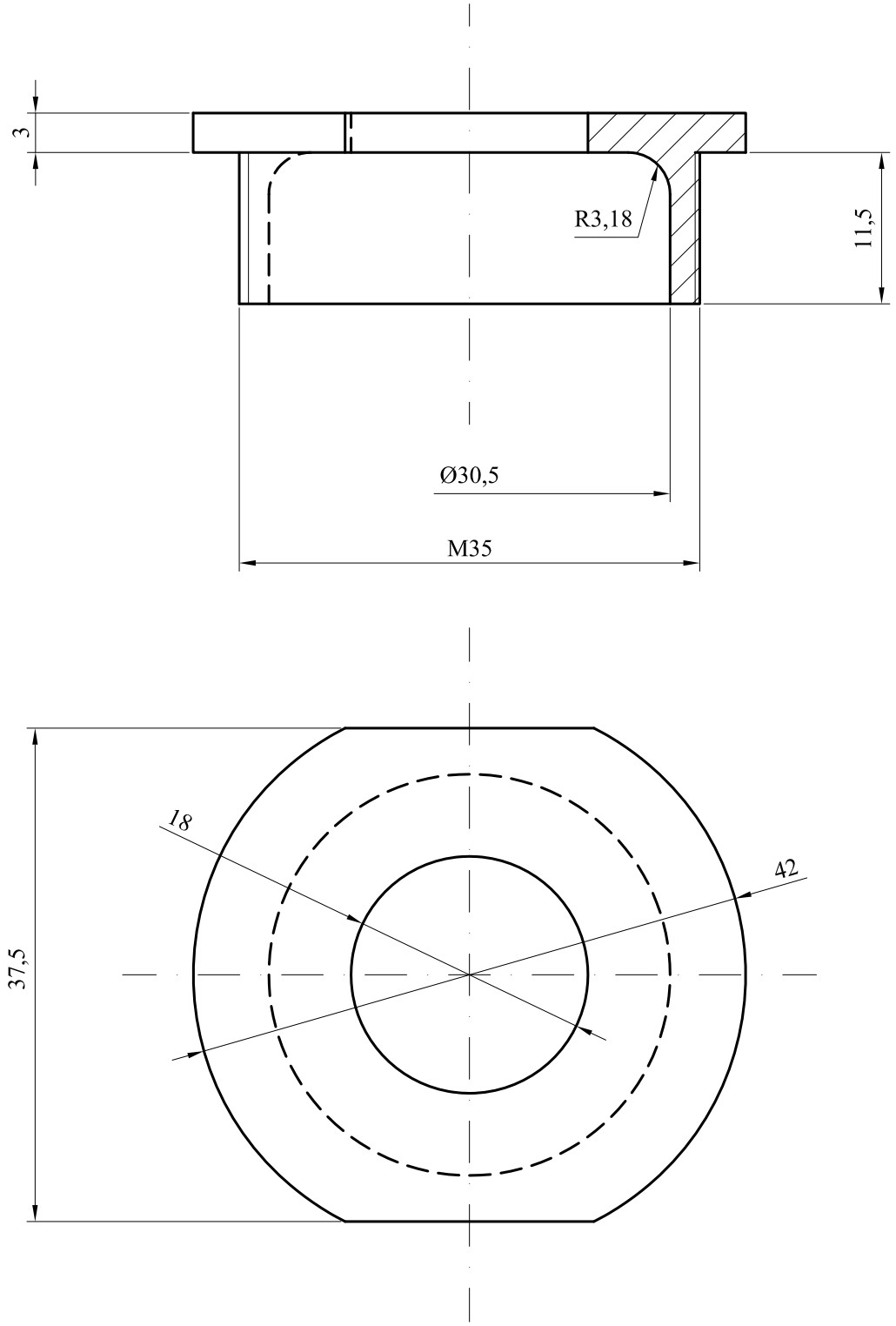

	Fecha	Nombre	Firma	UNIVERSIDAD POLITECNICA DE CARTAGENA
Dibujado		JCP		
Examinado		JCP		
Escala 2:1	CAZOLETA TIPO A			Plano Nº 00353
Marca 3				Sustituye a:
				Sustituido por:

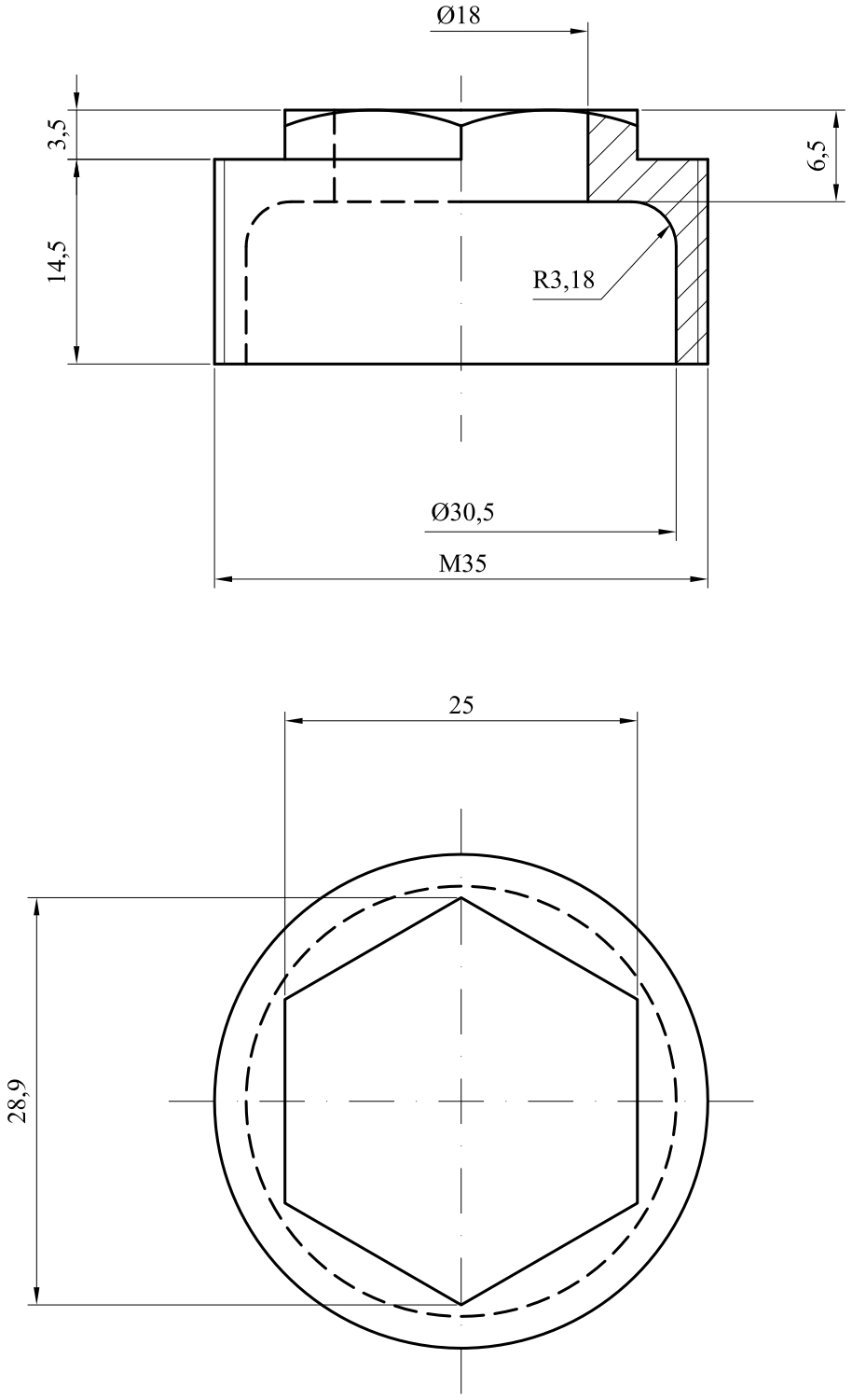

	Fecha	Nombre	Firma	UNIVERSIDAD POLITECNICA DE CARTAGENA
Dibujado		JCP		
Examinado		JCP		
Escala 2:1	CAZOLETA TIPO B			Plano Nº 00354
Marca 4				Sustituye a:
				Sustituido por:

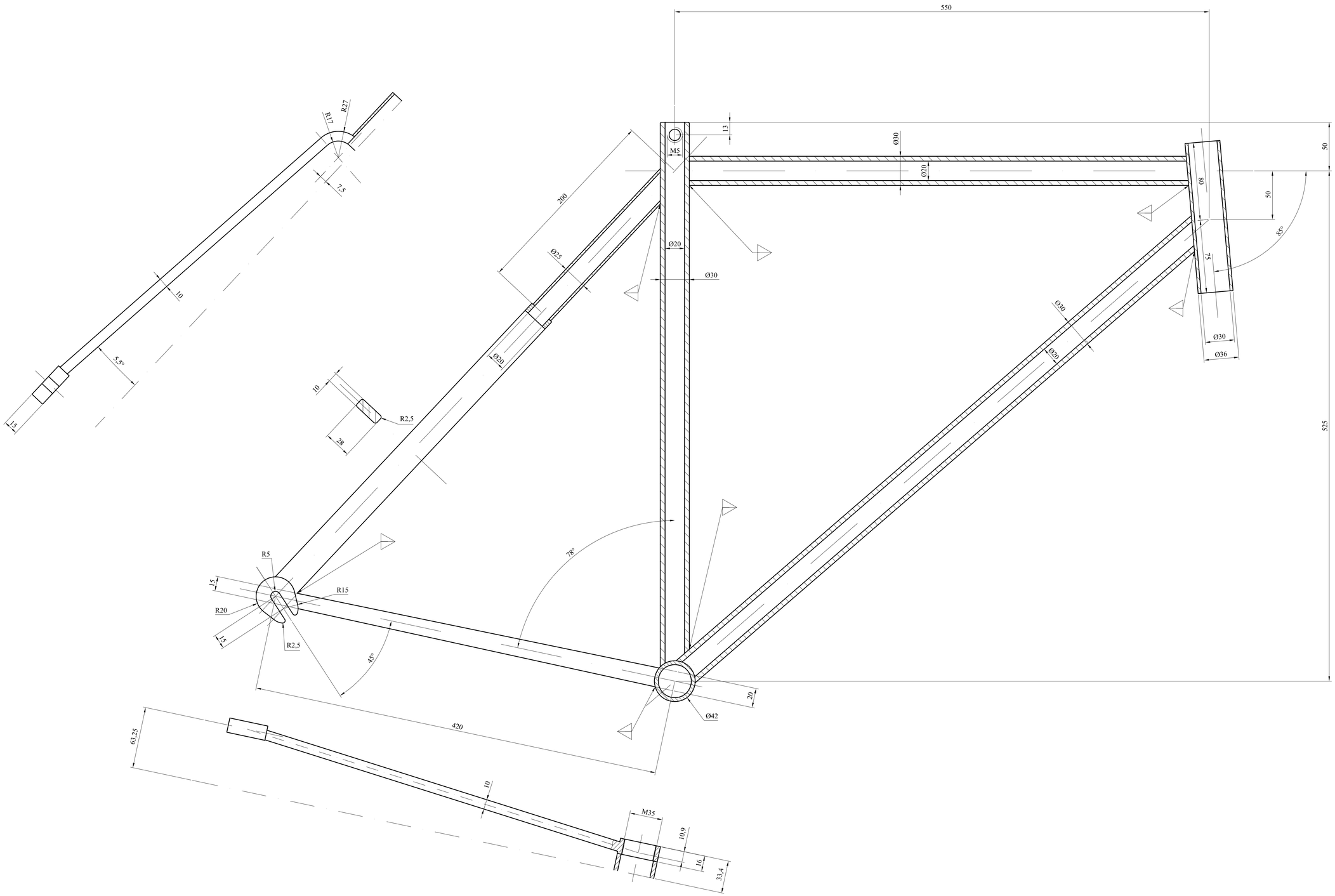

	Fecha	Nombre	Firma	UNIVERSIDAD POLITECNICA DE CARTAGENA
Dibujado		JCP		
Examinado		JCP		
Escala 1:2	CUADRO			Plano Nº 00355
Marca 5				Sustituye a:
				Sustituido por:

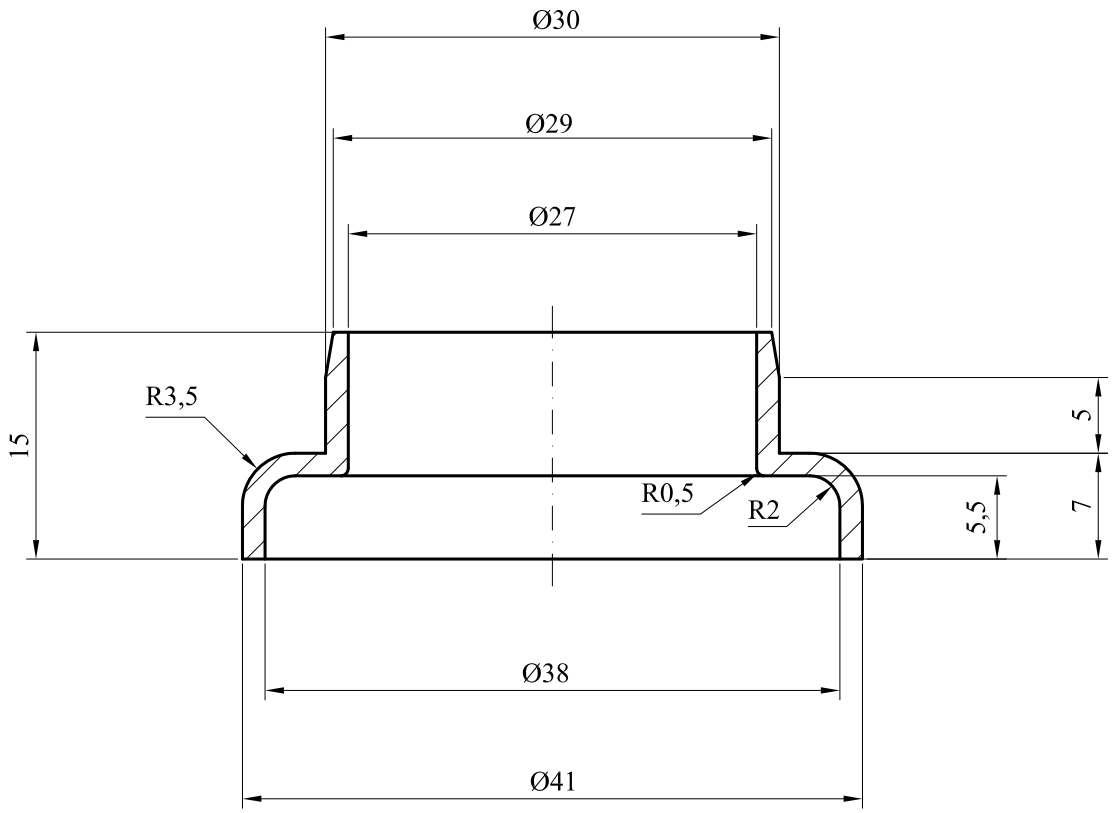

	Fecha	Nombre	Firma	UNIVERSIDAD POLITECNICA DE CARTAGENA
Dibujado		JCP		
Examinado		JCP		
Escala 2:1	TAPA DE RODAMIENTOS			Plano Nº 00356
Marca 6				Sustituye a:
				Sustituido por:

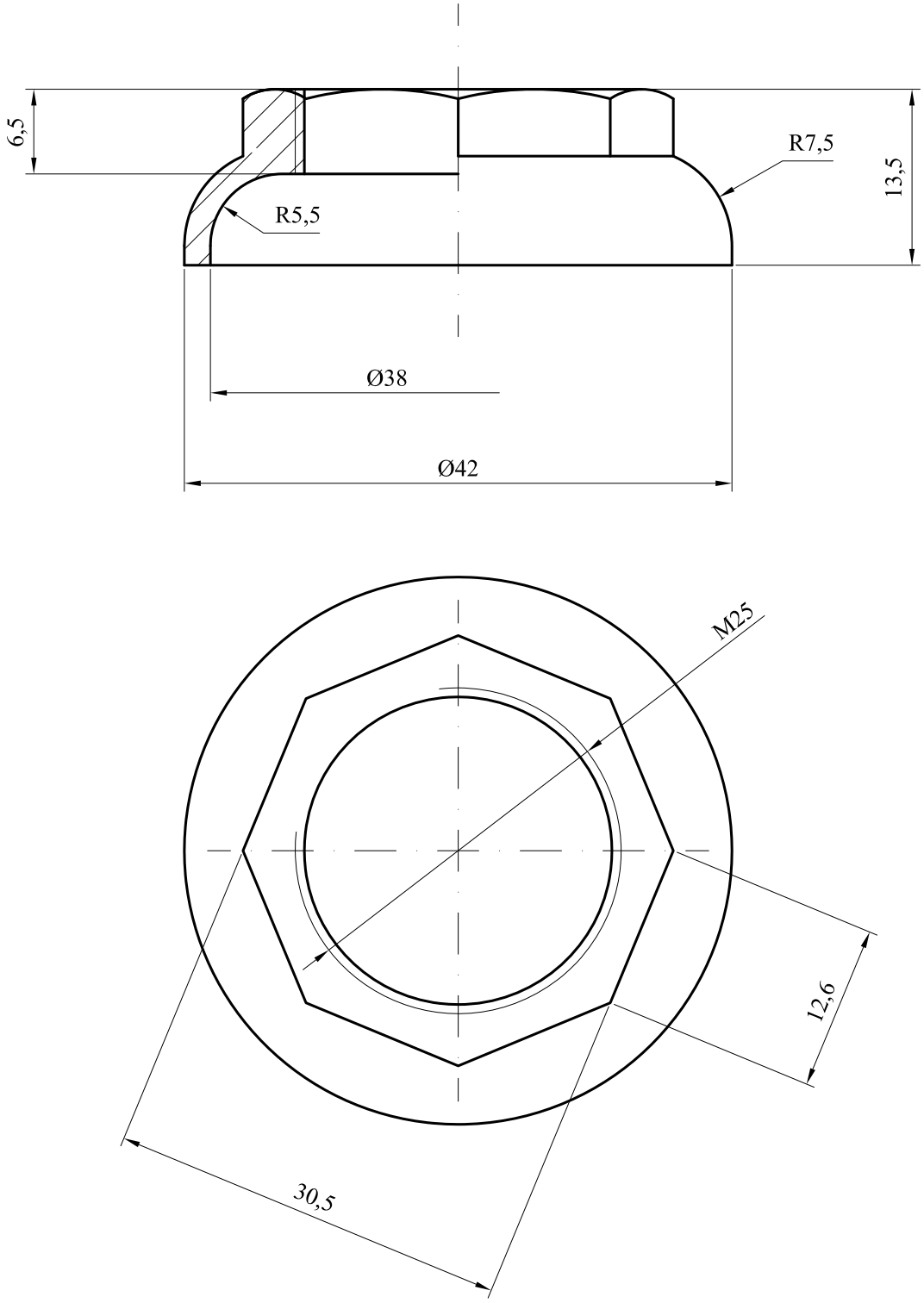

	Fecha	Nombre	Firma	UNIVERSIDAD POLITECNICA DE CARTAGENA
Dibujado		JCP		
Examinado		JCP		

Escala 2:1	CAZOLETA TIPO D	Plano Nº 00357
Marca 7		Sustituye a:
		Sustituido por:

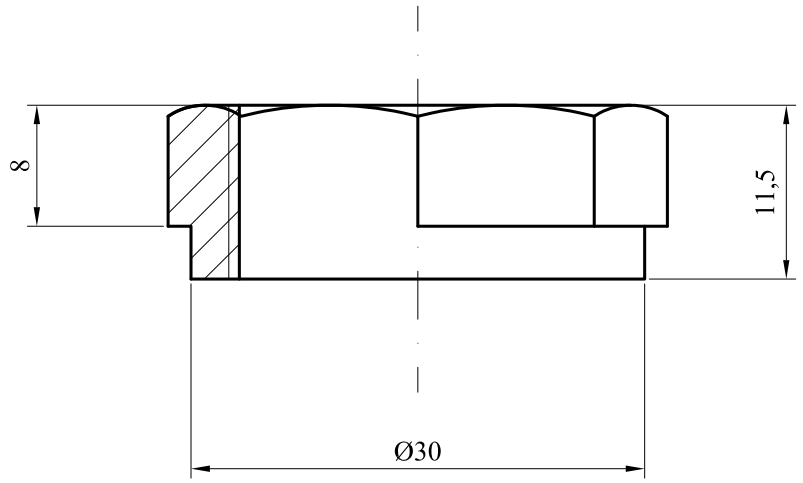

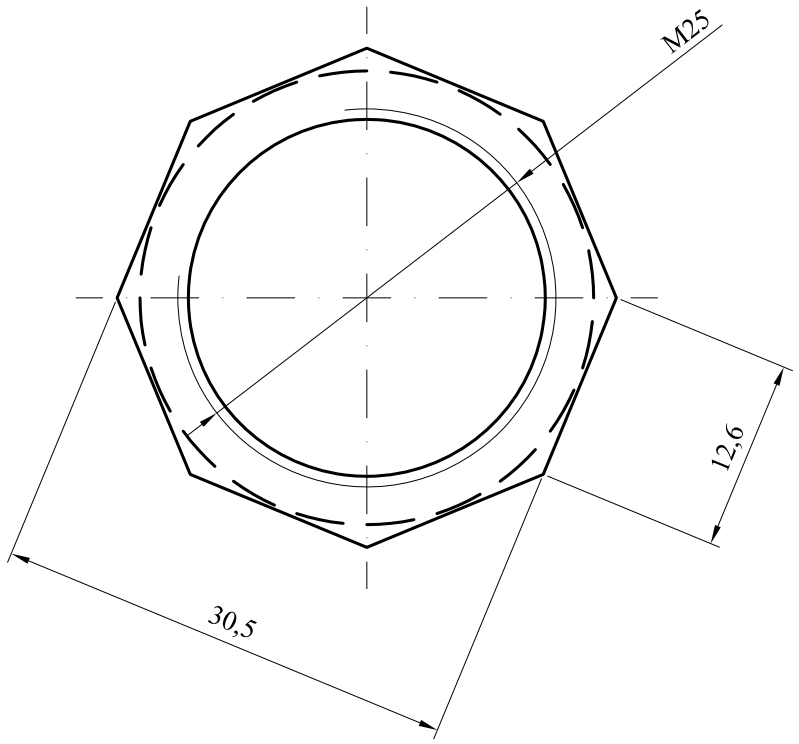

	Fecha	Nombre	Firma	UNIVERSIDAD POLITECNICA DE CARTAGENA
Dibujado		JCP		
Examinado		JCP		
Escala 2:1	CIERRE DE HORQUILLA			Plano Nº 00358
Marca 8				Sustituye a:
				Sustituido por:

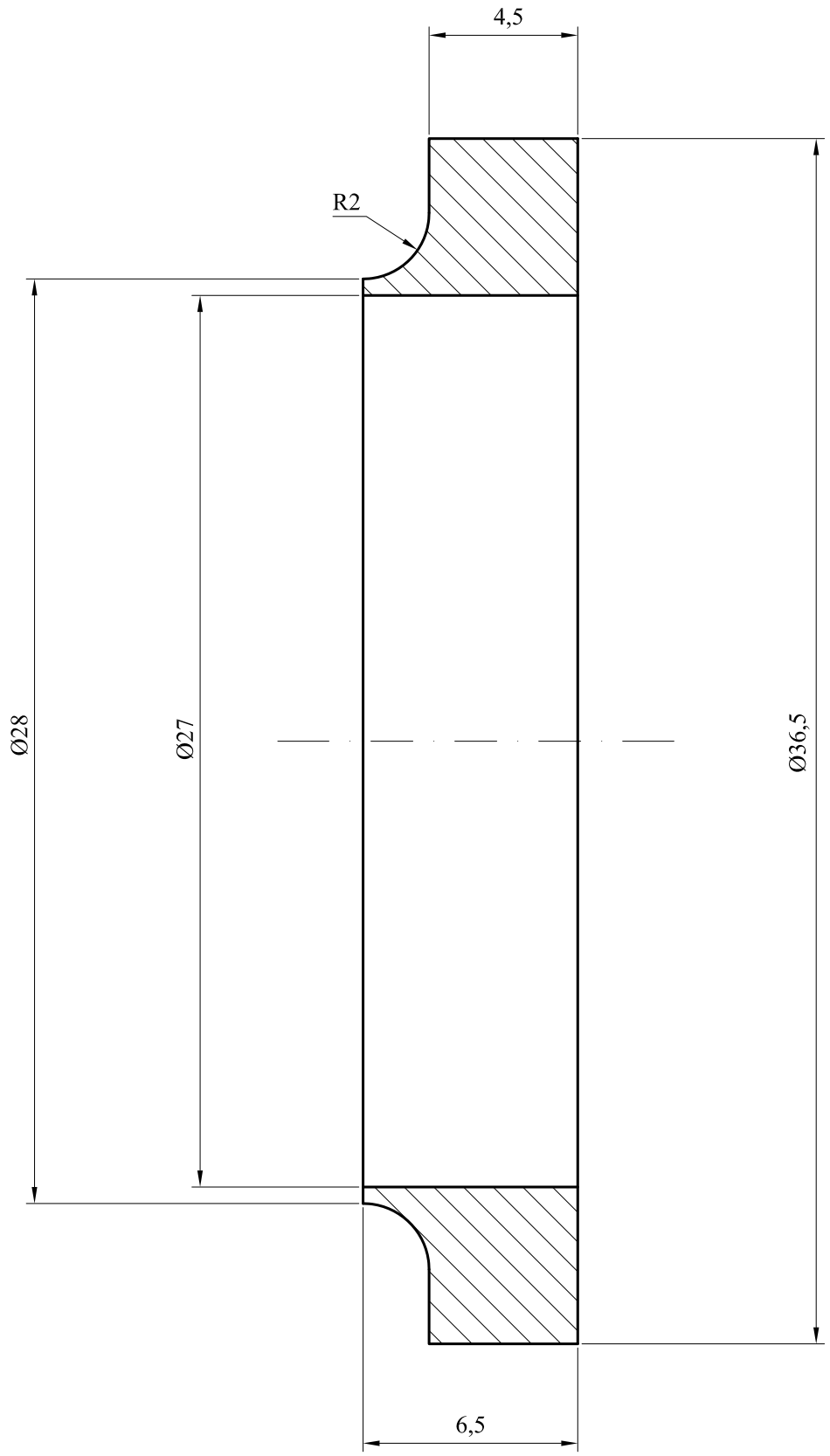

	Fecha	Nombre	Firma	UNIVERSIDAD POLITECNICA DE CARTAGENA
Dibujado		JCP		
Examinado		JCP		
Escala 5:1	CAZOLETA TIPO C			Plano Nº 00359
Marca 9				Sustituye a:
				Sustituido por:

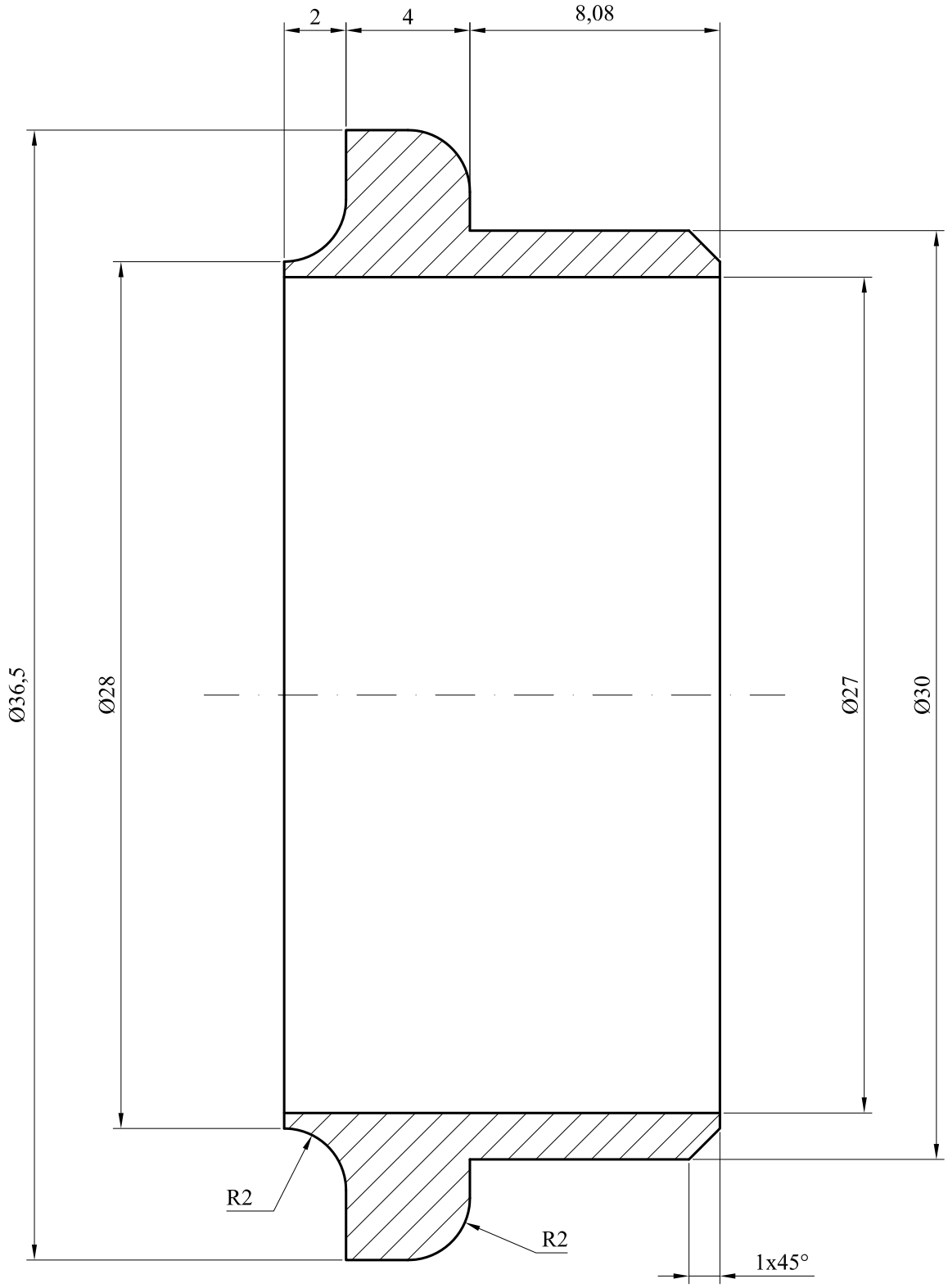

	Fecha	Nombre	Firma	UNIVERSIDAD POLITECNICA DE CARTAGENA
Dibujado		JCP		
Examinado		JCP		

Escala 5:1	CAZOLETA TIPO E	Plano Nº 00360
Marca 10		Sustituye a:
		Sustituido por:

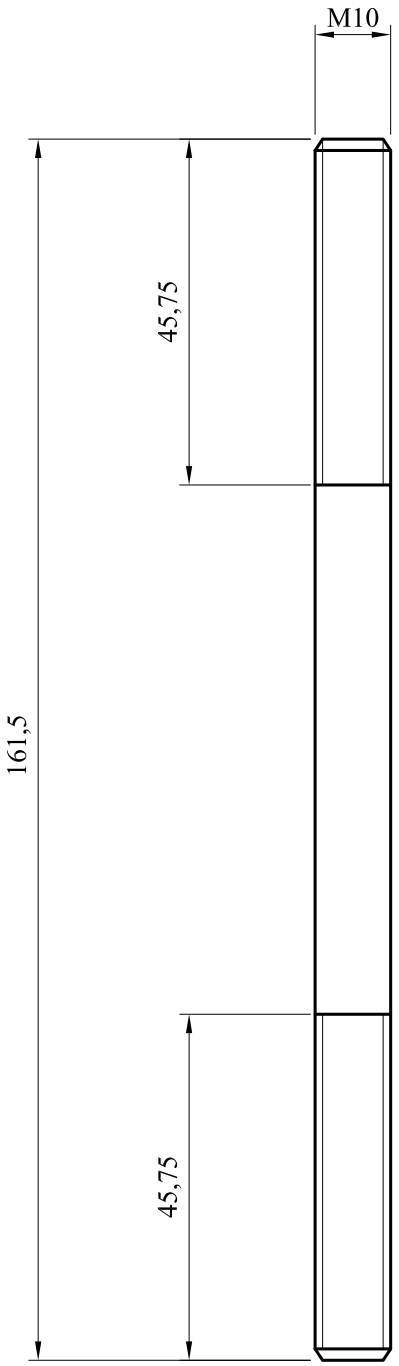

	Fecha	Nombre	Firma	UNIVERSIDAD POLITECNICA DE CARTAGENA
Dibujado		JCP		
Examinado		JCP		
Escala 1:1	EJE RUEDA TRASERA			Plano Nº 00361
Marca 11				Sustituye a:
				Sustituido por:

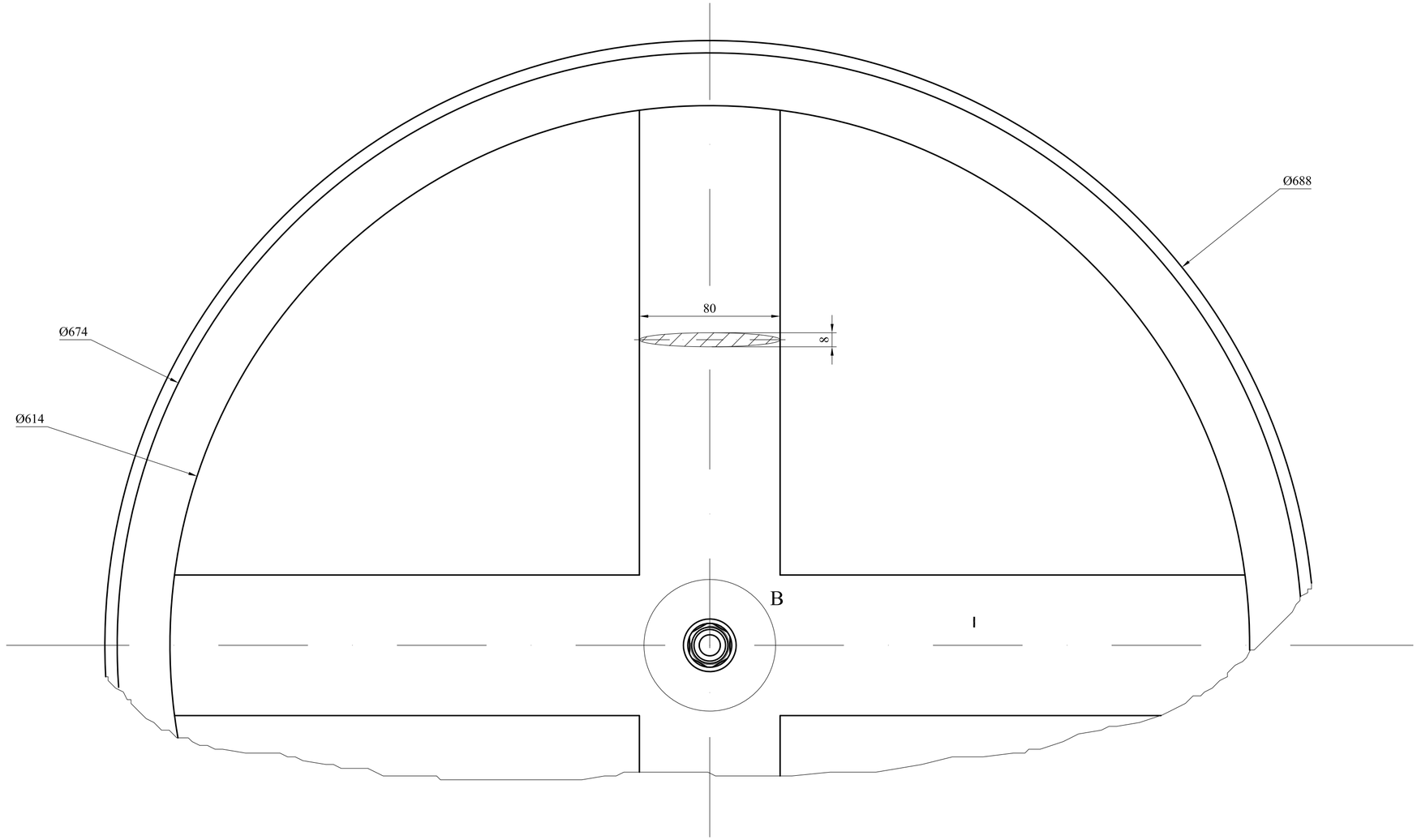

Detalle A (1:1)

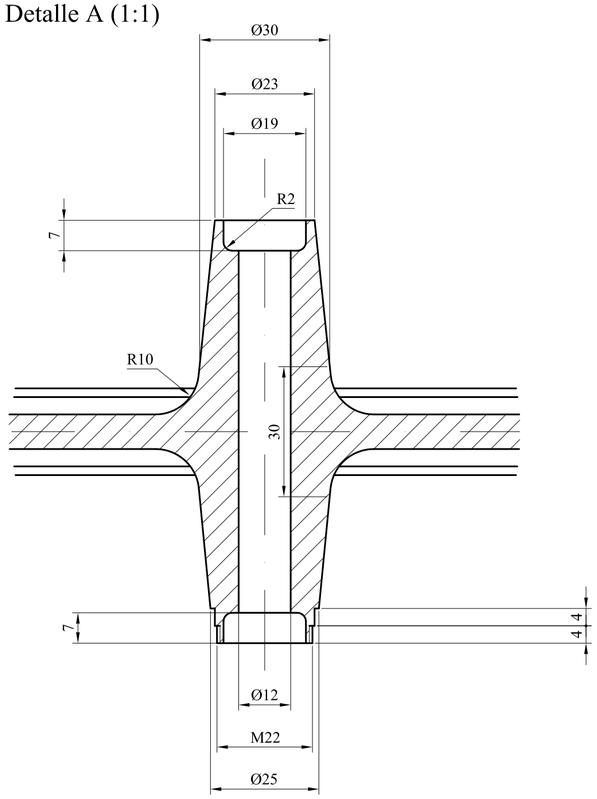

Detalle B (1:1)

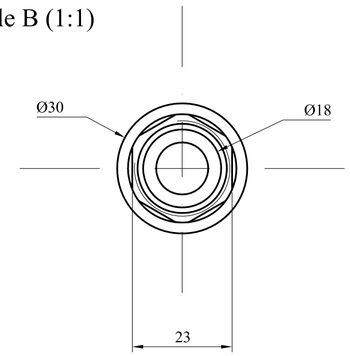

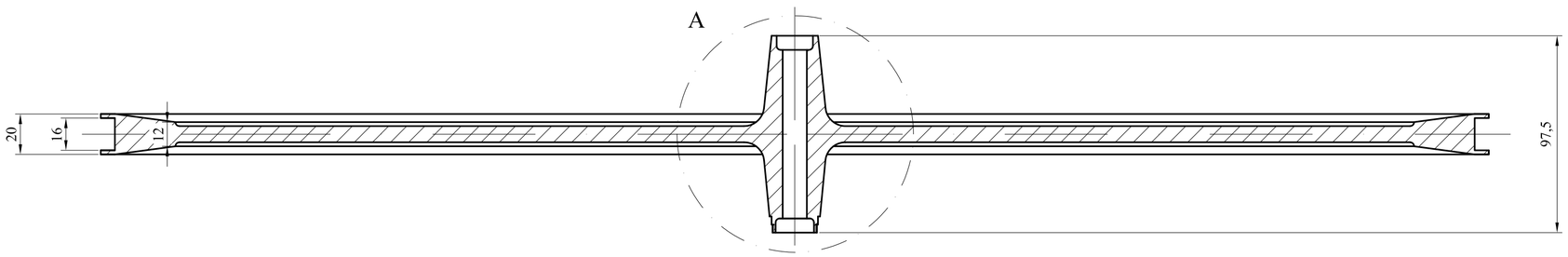

	Fecha	Nombre	Firma	UNIVERSIDAD POLITECNICA DE CARTAGENA
Dibujado		JCP		
Examinado		JCP		
Escala 1:2	LLANTA TRASERA			Plano Nº 00362
Marca 12				Sustituye a:
				Sustituido por:

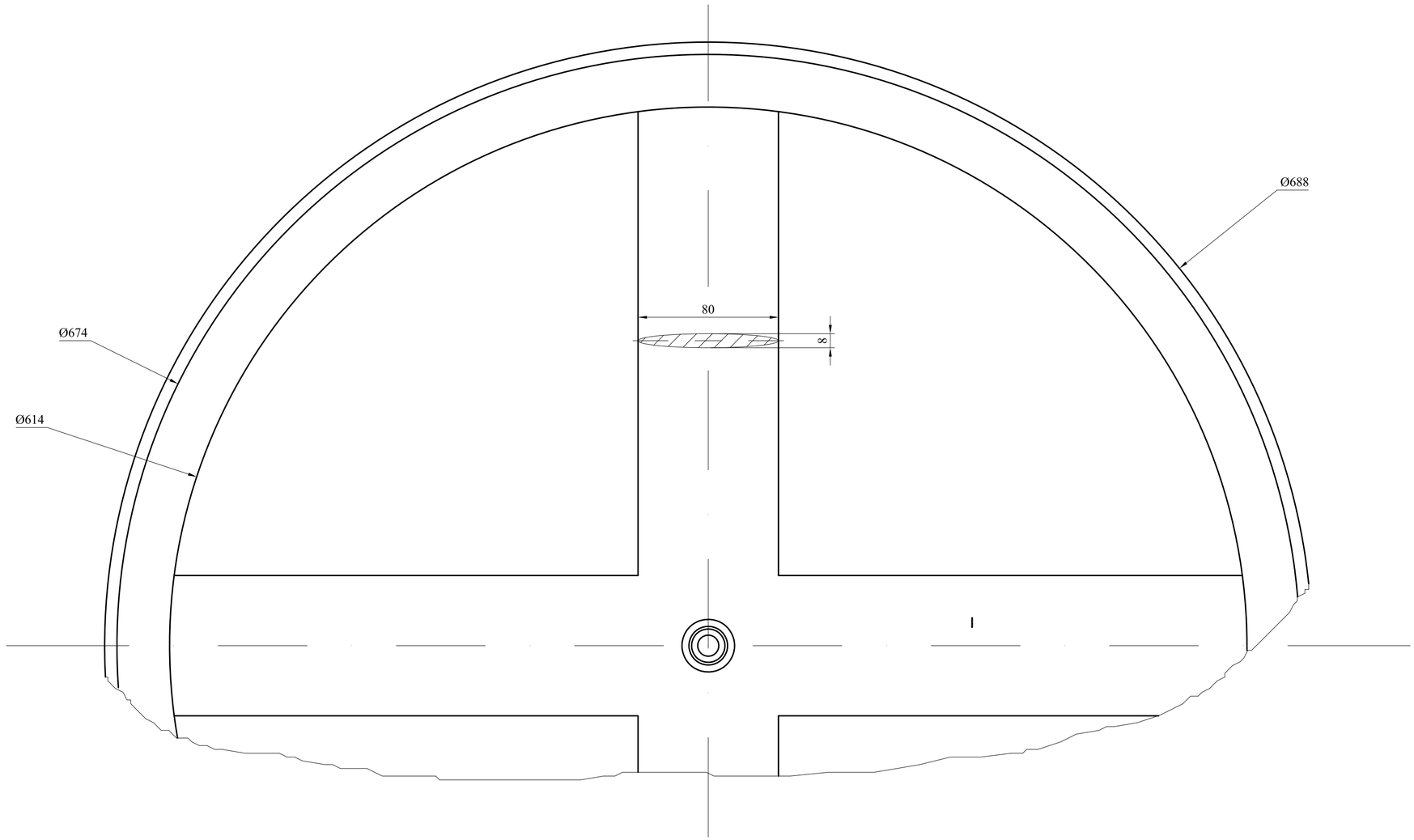

Detalle A (1:1)

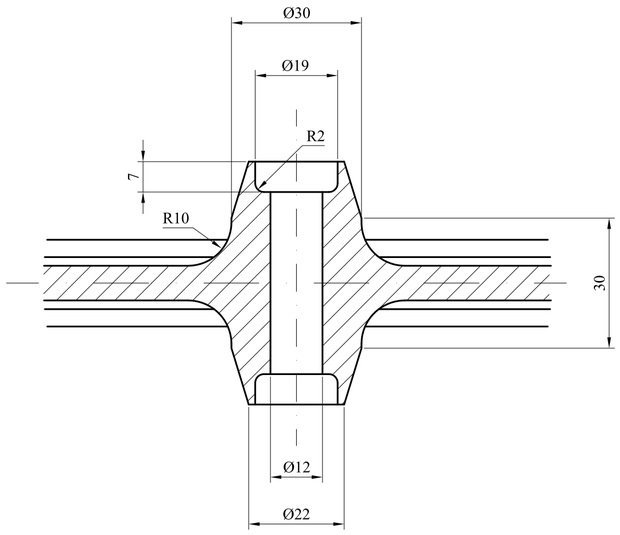

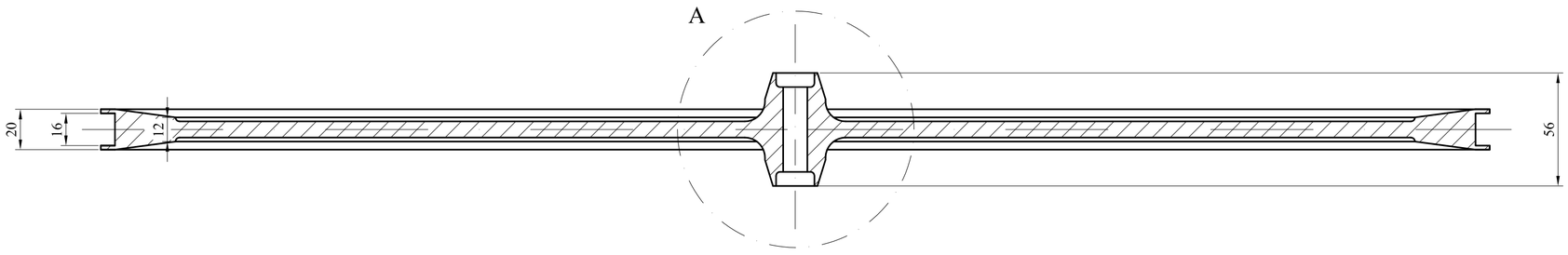

	Fecha	Nombre	Firma	UNIVERSIDAD POLITECNICA DE CARTAGENA
Dibujado		JCP		
Examinado		JCP		
Escala 1:2	LLANTA DELANTERA			Plano Nº 00363
Marca 13				Sustituye a:
				Sustituido por:

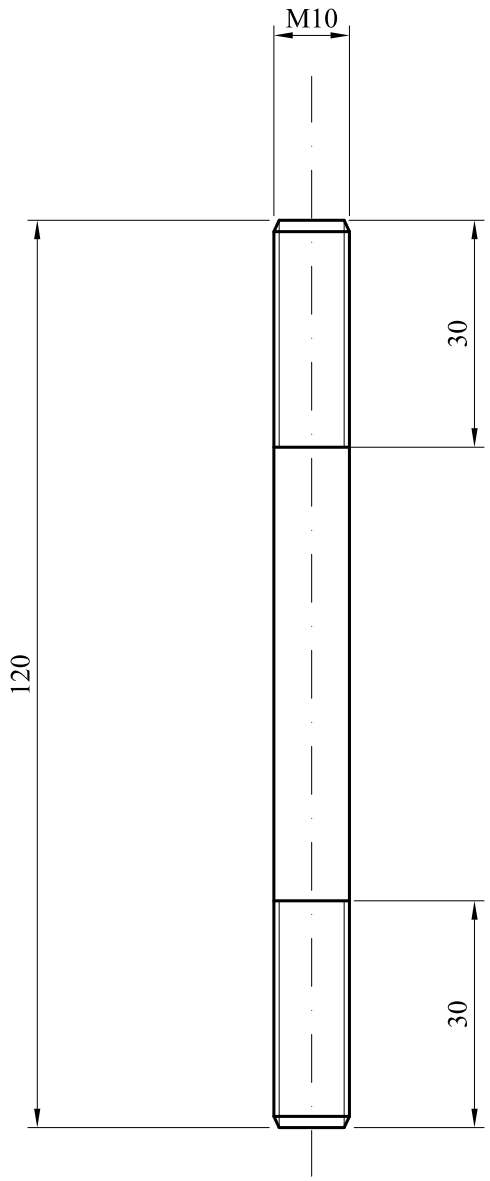

	Fecha	Nombre	Firma	UNIVERSIDAD POLITECNICA DE CARTAGENA
Dibujado		JCP		
Examinado		JCP		

Escala 1:1	EJE RUEDA DELANTERA	Plano Nº 00364
Marca 14		Sustituye a:
		Sustituido por:

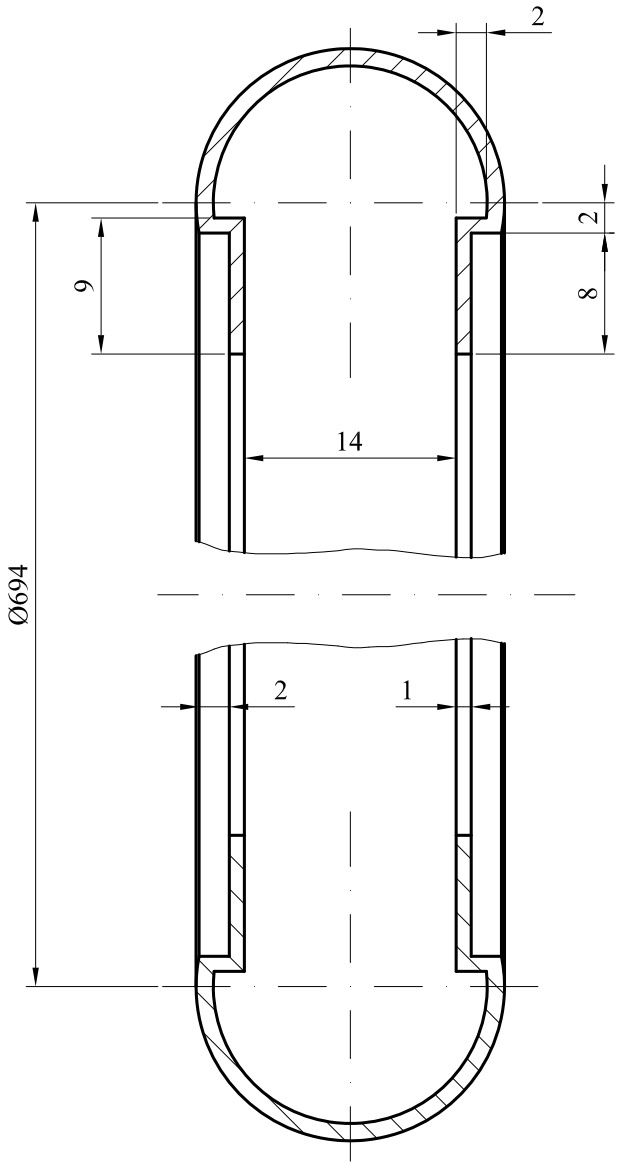

	Fecha	Nombre	Firma	UNIVERSIDAD POLITECNICA DE CARTAGENA
Dibujado		JCP		
Examinado		JCP		
Escala 2:1	CUBIERTA			Plano Nº 00365
Marca 15				Sustituye a:
				Sustituido por:

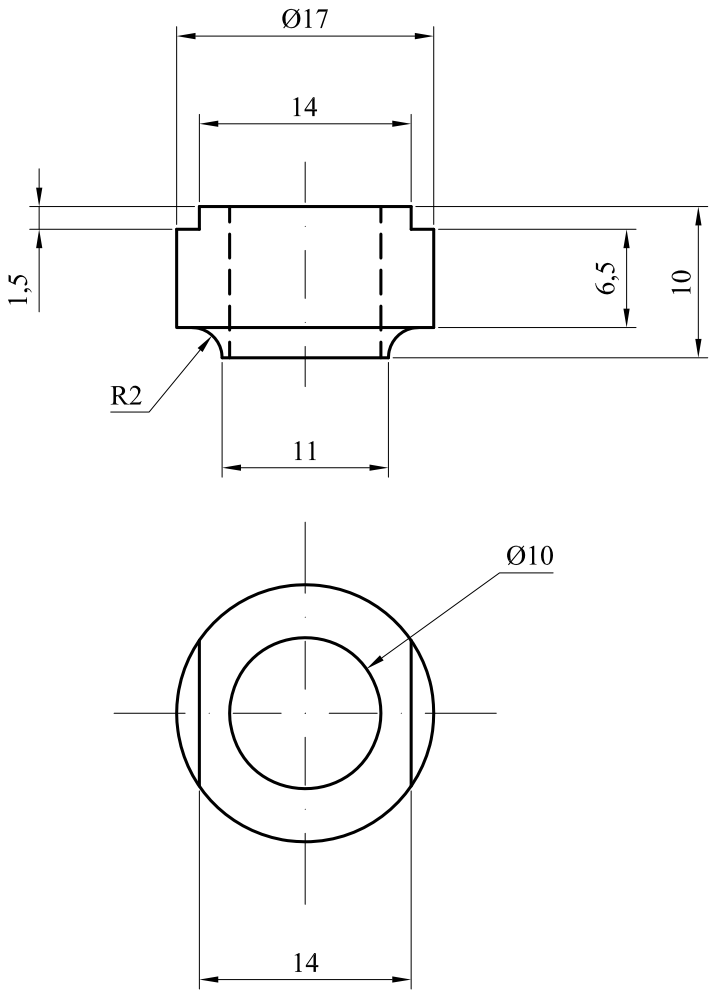

	Fecha	Nombre	Firma	UNIVERSIDAD POLITECNICA DE CARTAGENA
Dibujado		JCP		
Examinado		JCP		
Escala 2:1	CAZOLETA TIPO F			Plano Nº 00366
Marca 16				Sustituye a:
				Sustituido por:

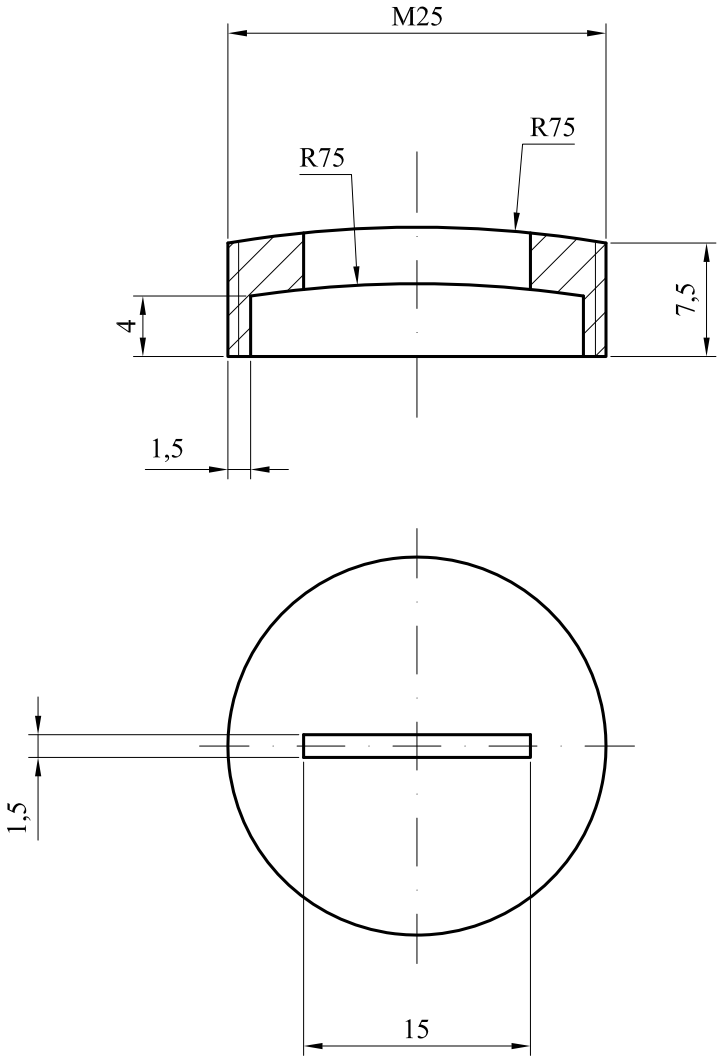

	Fecha	Nombre	Firma	UNIVERSIDAD POLITECNICA DE CARTAGENA
Dibujado		JCP		
Examinado		JCP		
Escala 2:1	TAPA			Plano Nº 00367
Marca 17				Sustituye a:
				Sustituido por:

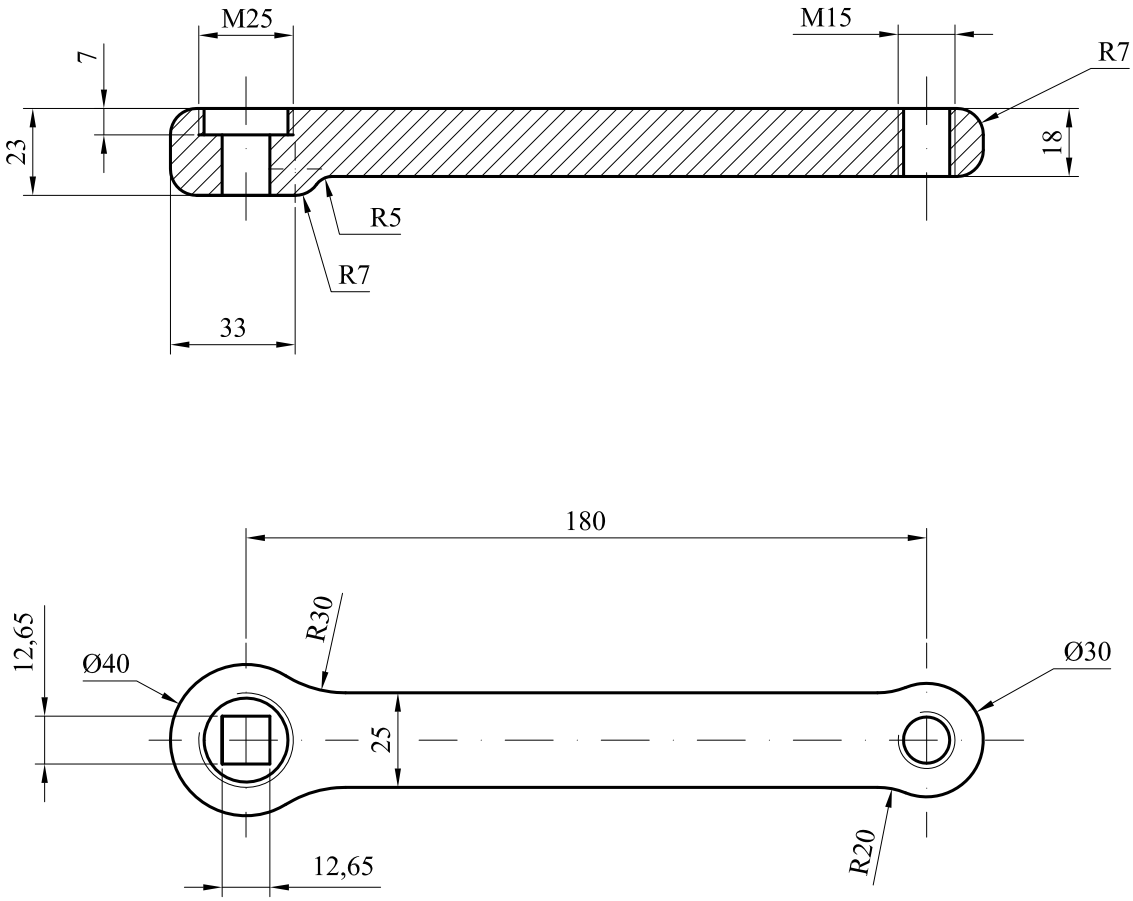

	Fecha	Nombre	Firma	UNIVERSIDAD POLITECNICA DE CARTAGENA
Dibujado		JCP		
Examinado		JCP		
Escala 1:2	BIELA PEDAL DERECHO			Plano Nº 00368
Marca 18				Sustituye a:
				Sustituido por:

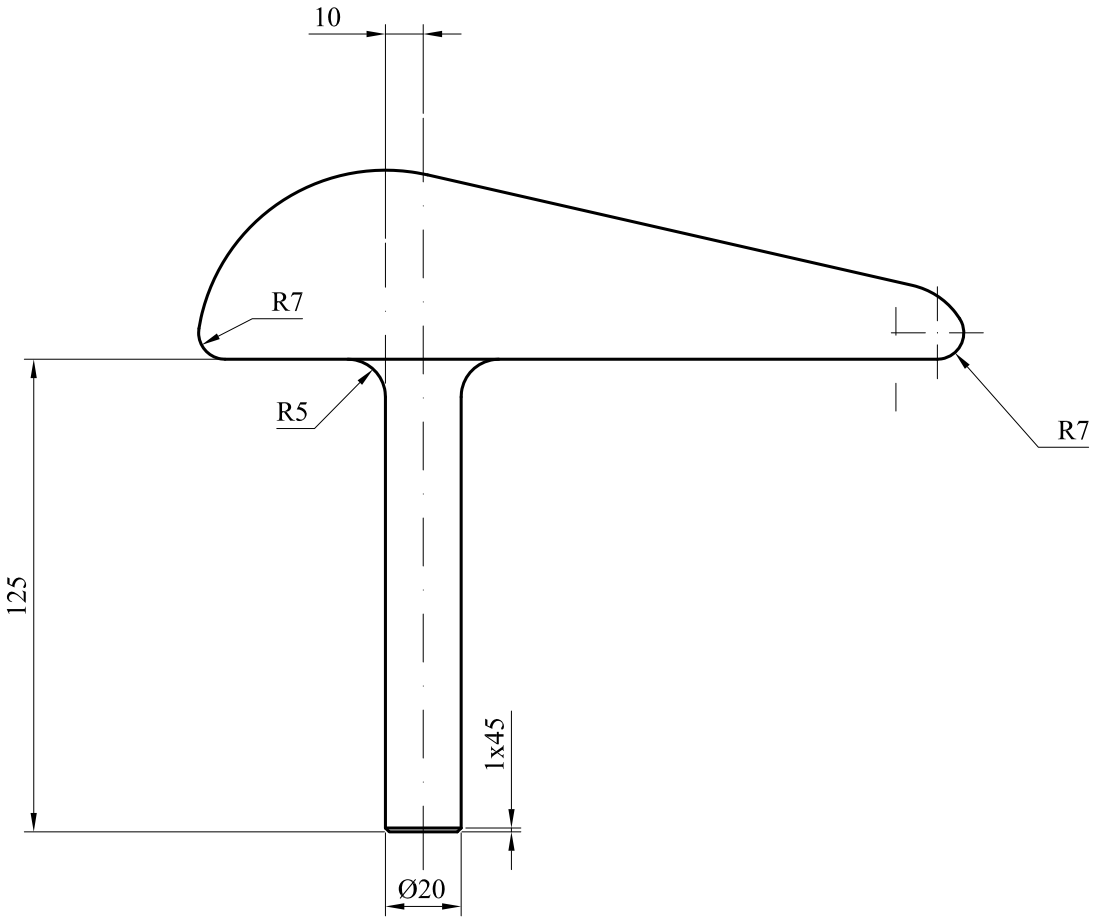

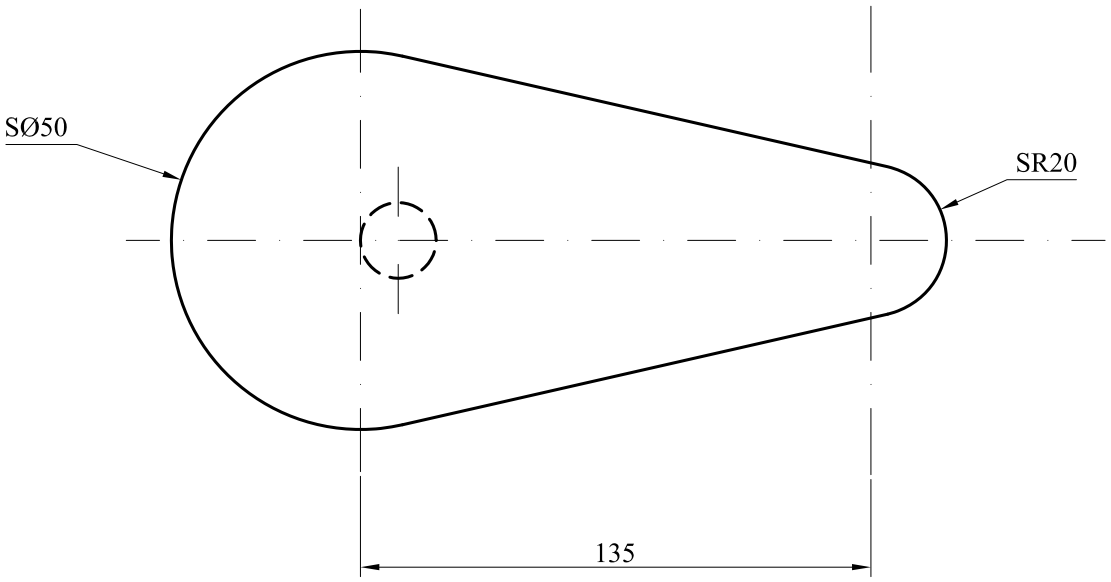

	Fecha	Nombre	Firma	UNIVERSIDAD POLITECNICA DE CARTAGENA
Dibujado		JCP		
Examinado		JCP		
Escala 1:2	SILLIN			Plano Nº 00369
Marca 19				Sustituye a:
				Sustituido por:

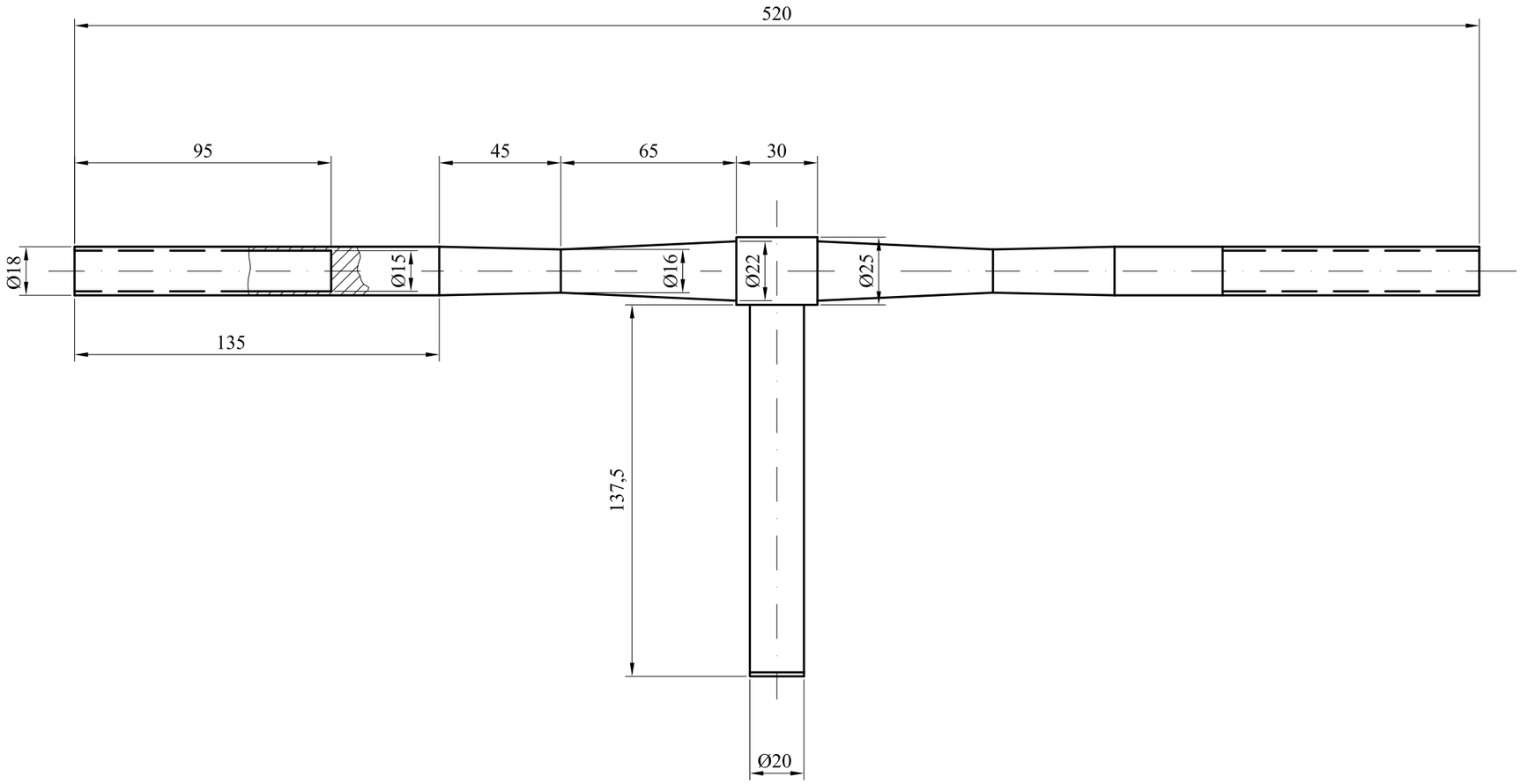

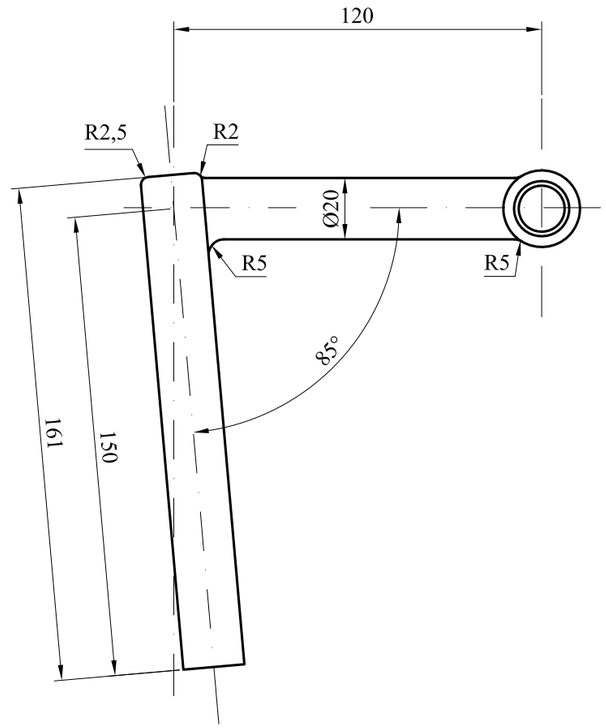

	Fecha	Nombre	Firma	UNIVERSIDAD POLITECNICA DE CARTAGENA
Dibujado		JCP		
Examinado		JCP		
Escala 1:2	MANILLAR			Plano Nº 00370
Marca 20				Sustituye a:
				Sustituido por:

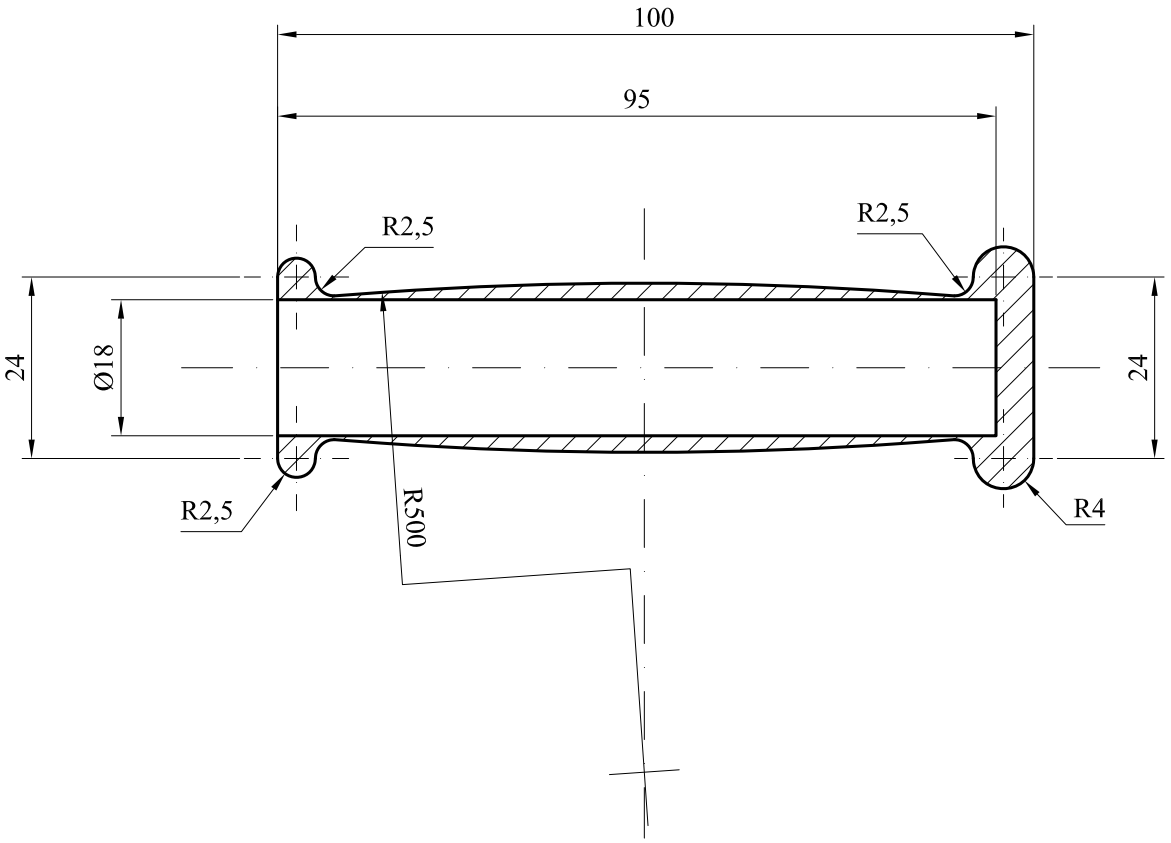

	Fecha	Nombre	Firma	UNIVERSIDAD POLITECNICA DE CARTAGENA
Dibujado		JCP		
Examinado		JCP		

Escala 1:1	PUÑO	Plano Nº 00371
Marca 21		Sustituye a:
		Sustituido por:

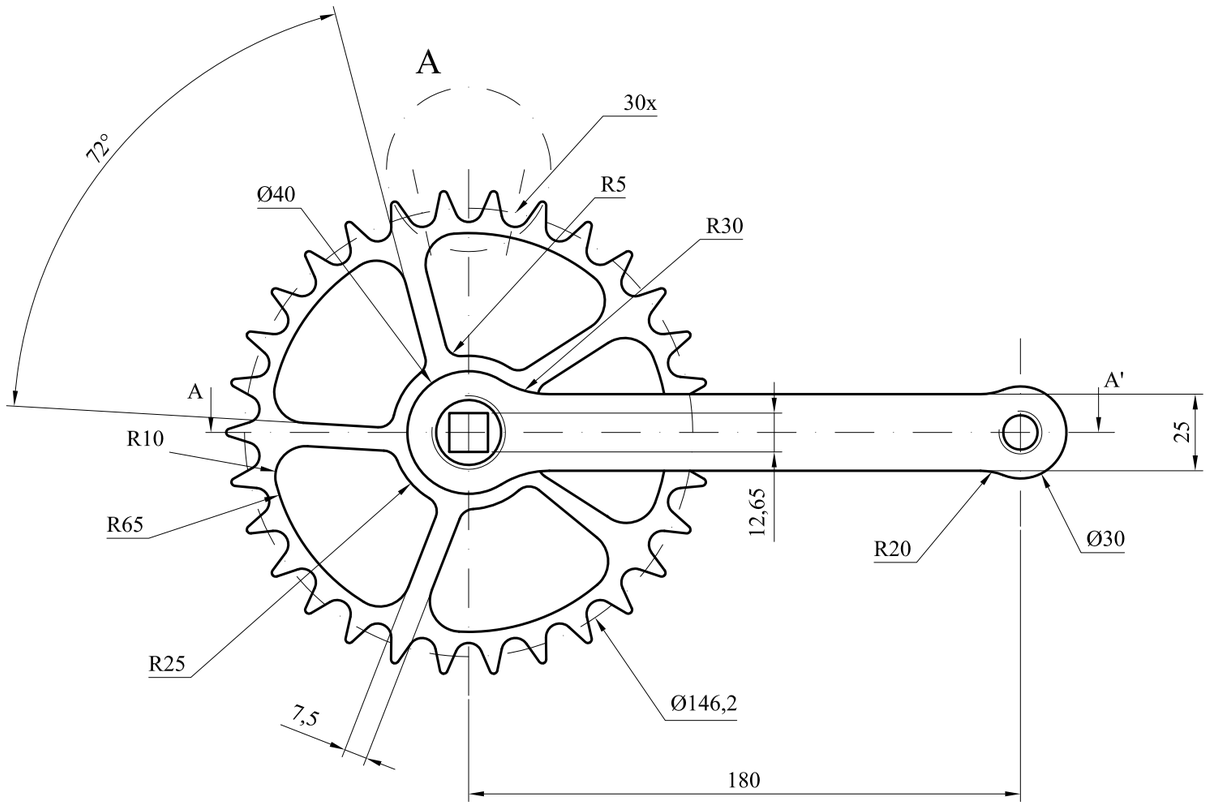

Detalle A (2:1)

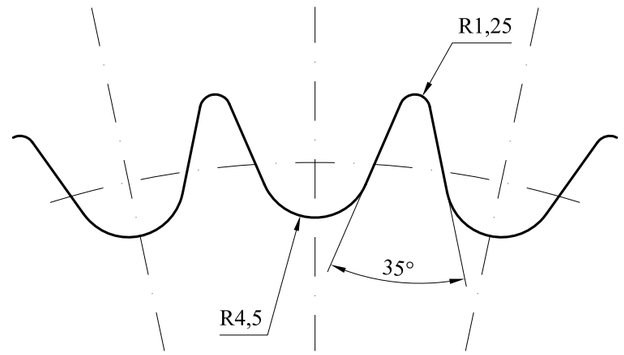

Detalle B (5:1)

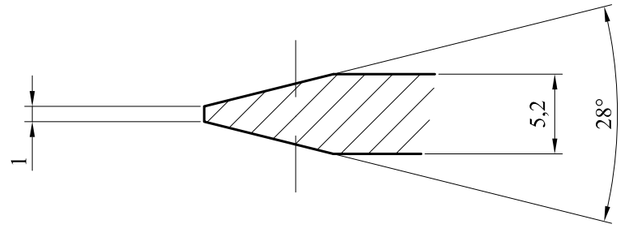

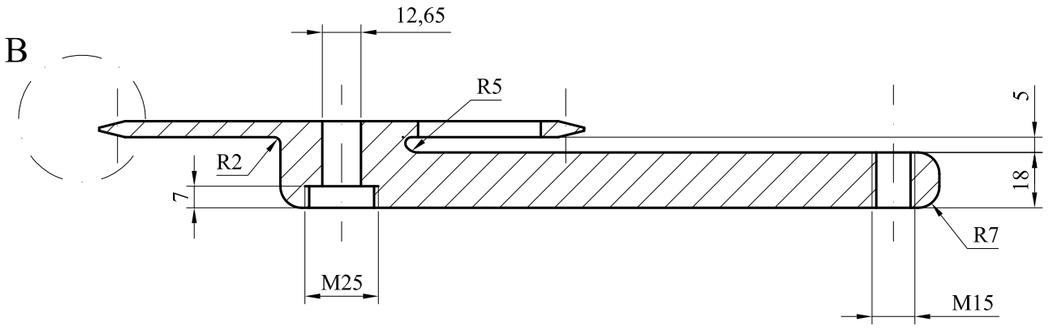

	Fecha	Nombre	Firma	UNIVERSIDAD POLITECNICA DE CARTAGENA
Dibujado		JCP		
Examinado		JCP		
Escala 1:2	PLATO Y BIELA PEDAL IZQUIERDO			Plano Nº 00372
Marca 22				Sustituye a:
				Sustituido por:

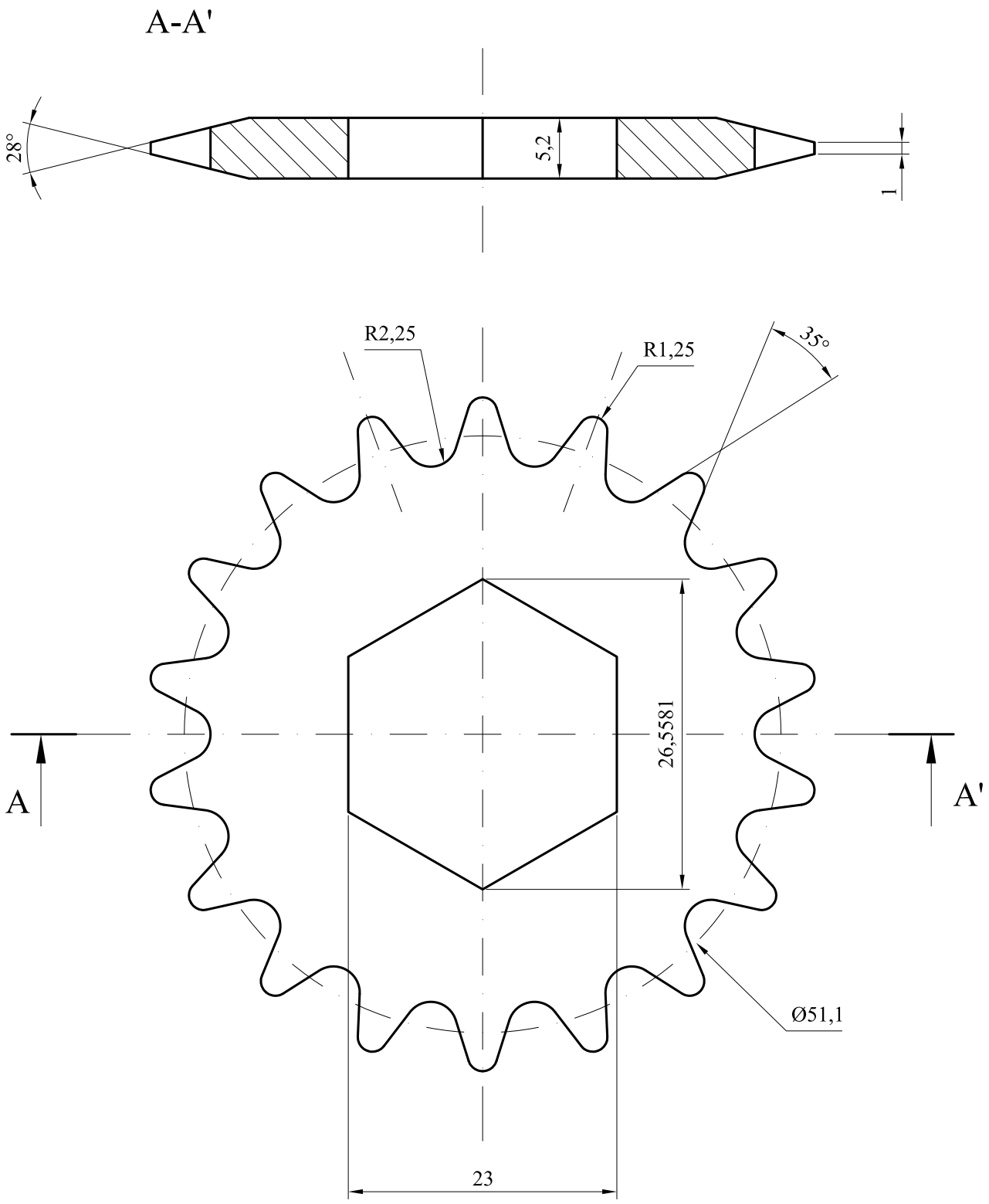

	Fecha	Nombre	Firma	UNIVERSIDAD POLITECNICA DE CARTAGENA
Dibujado		JCP		
Examinado		JCP		

Escala 2:1	PIÑON	Plano Nº 00373
Marca 23		Sustituye a:
		Sustituido por:

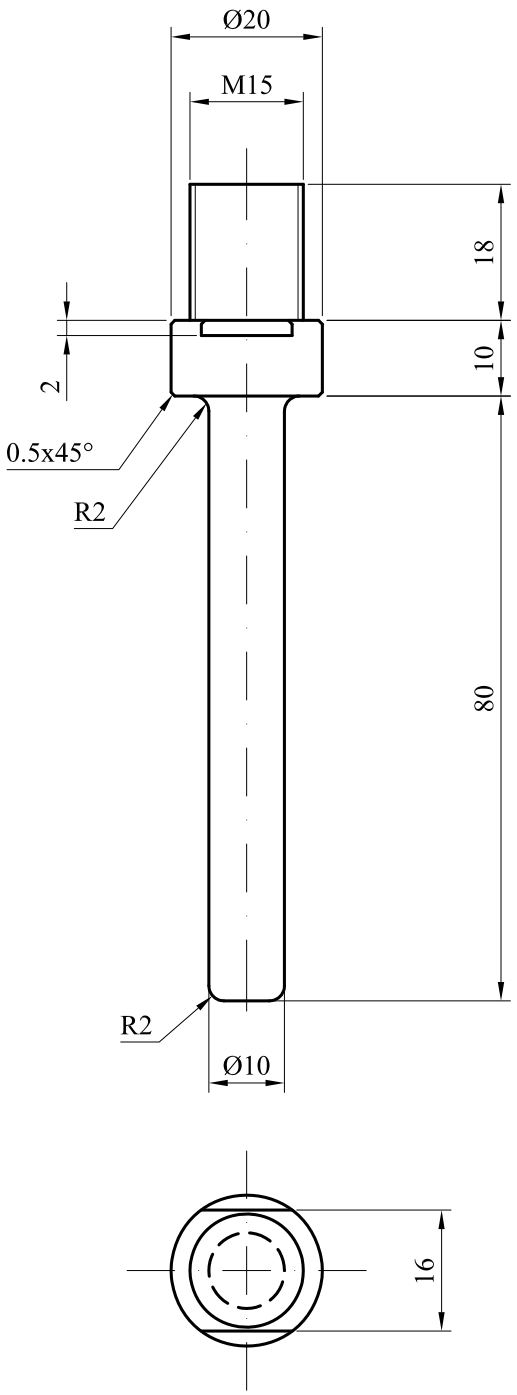

	Fecha	Nombre	Firma	UNIVERSIDAD POLITECNICA DE CARTAGENA
Dibujado		JCP		
Examinado		JCP		
Escala 1:1	EJE PEDAL			Plano Nº 00374
Marca 24				Sustituye a:
				Sustituido por:

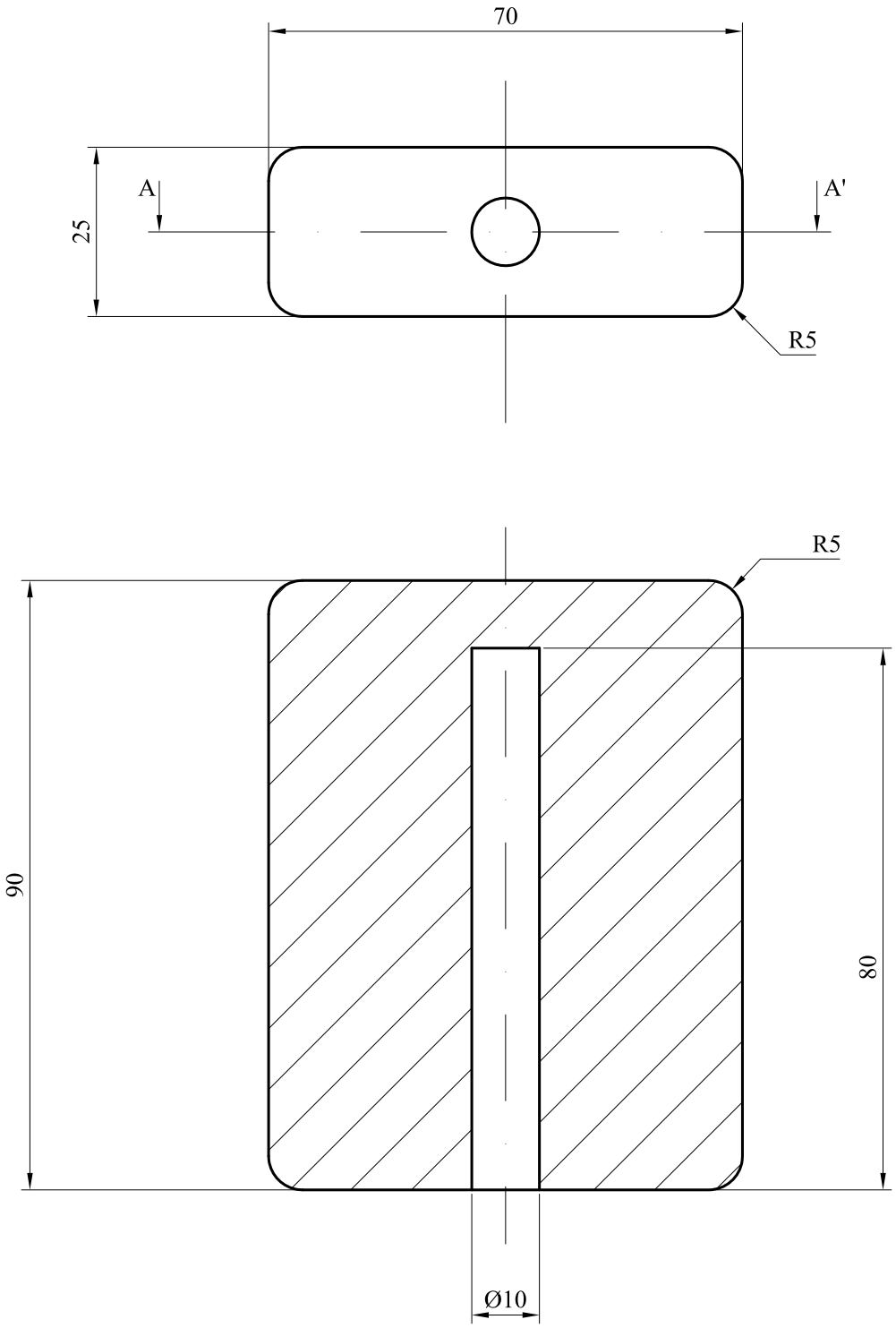

	Fecha	Nombre	Firma	UNIVERSIDAD POLITECNICA DE CARTAGENA
Dibujado		JCP		
Examinado		JCP		
Escala 1:1	PEDAL			Plano Nº 00375
Marca 25				Sustituye a:
				Sustituido por: