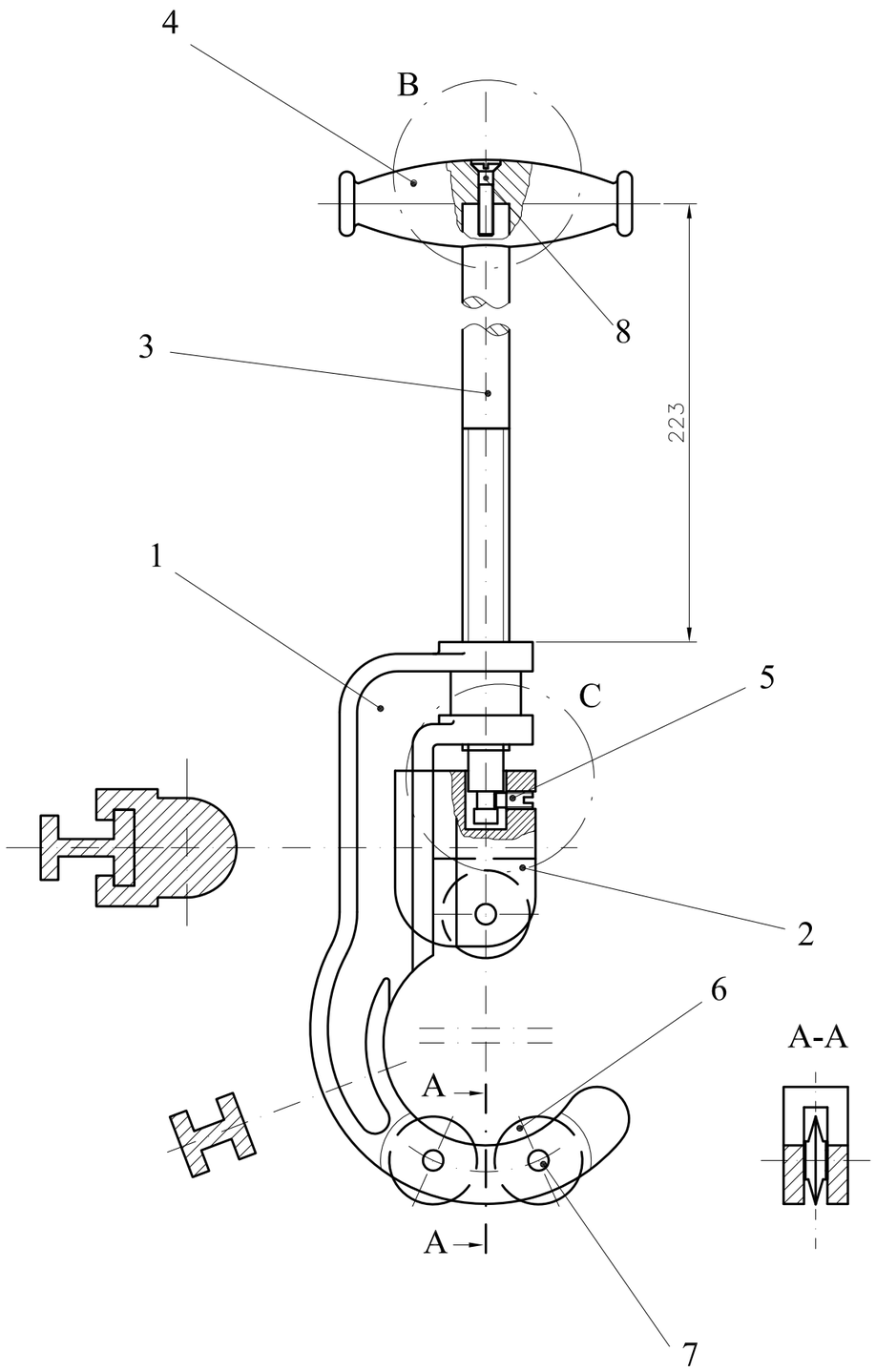

Detalle B (1:1)

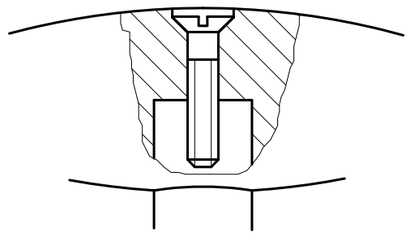

Detalle C (1:1)

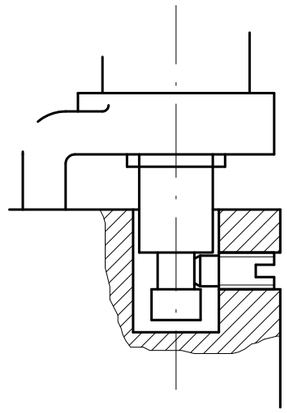

Nº de piezas	DENOMINACION	MARCA	PLANO	MODELO	MATERIAL
1	TORNILLO	8		M5 DIN63	ACERO
3	PASADOR	7		7x25 UNE 17-0059	ACERO
3	CUCHILLA	6	00105		ACERO
1	TORNILLO DE FIJACION	5		M6 DIN 926	ACERO
1	MANGO	4	00104		MADERA
1	VASTAGO	3	00103		ACERO
1	SOPORTE CUCHILLA	2	00102		ACERO
1	CUERPO	1	00101		ACERO

	Fecha	Nombre	Firma	UNIVERSIDAD POLITECNICA DE CARTAGENA
Dibujado		JCP		
Comprobado		JCP		

Escala 1:2	CORTADOR PARA TUBOS DE COBRE	Plano Nº 00100
Marca		Sustituye a:
		Sustituido por:

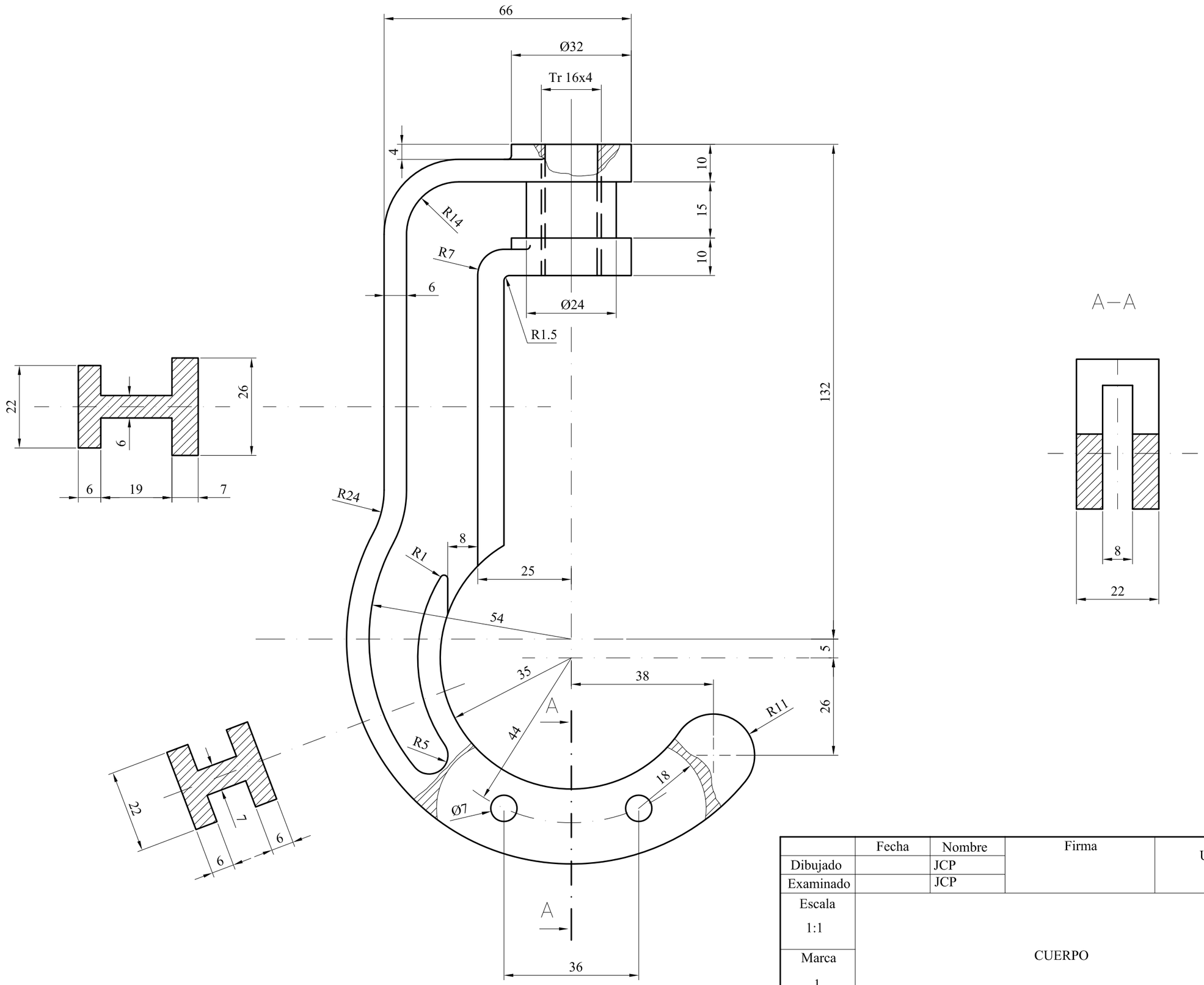

	Fecha	Nombre	Firma	UNIVERSIDAD POLITECNICA DE CARTAGENA
Dibujado		JCP		
Examinado		JCP		
Escala 1:1	CUERPO			Plano Nº 00101
Marca 1				Sustituye a:
				Sustituido por:

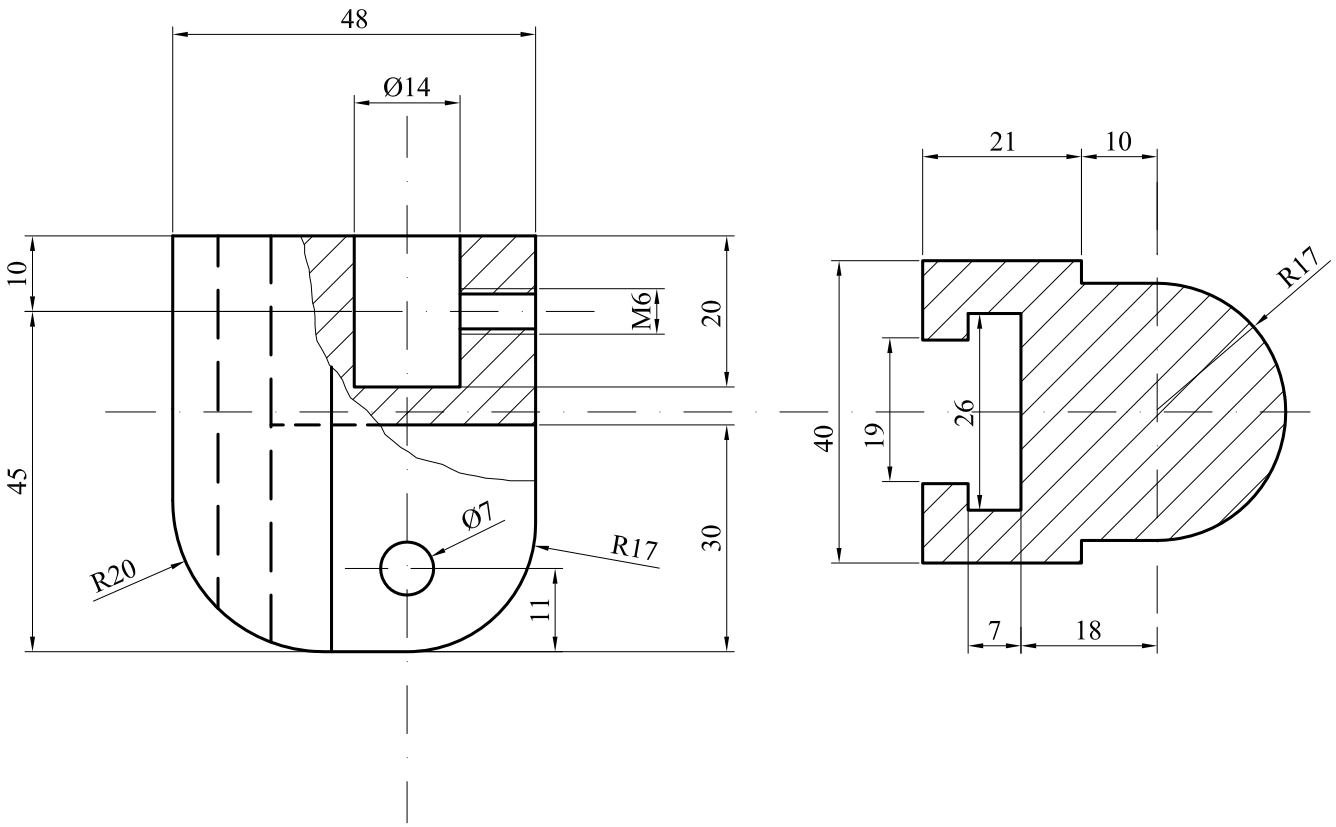

	Fecha	Nombre	Firma	UNIVERSIDAD POLITECNICA DE CARTAGENA
Dibujado		JCP		
Examinado		JCP		

Escala 1:1	SOPORTE CUCHILLA	Plano Nº 00102
Marca 2		Sustituye a:
		Sustituido por:

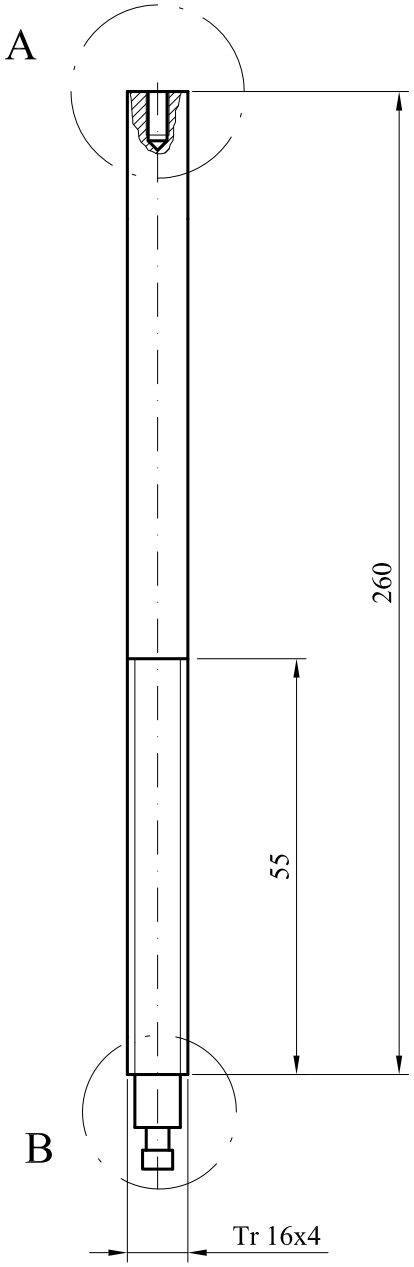

Detalle A (1:1)

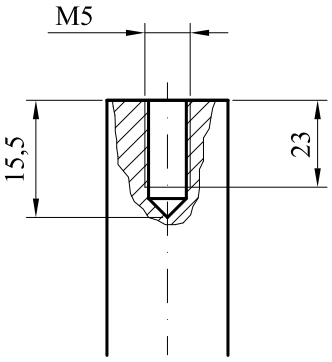

Detalle B (1:1)

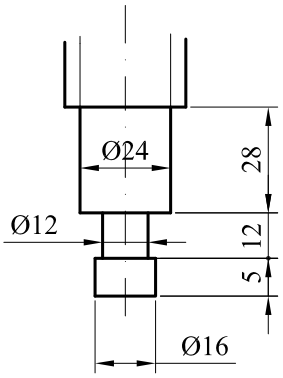

	Fecha	Nombre	Firma	UNIVERSIDAD POLITECNICA DE CARTAGENA
Dibujado		JCP		
Examinado		JCP		
Escala 1:2	VASTAGO			Plano Nº 00103
Marca 3				Sustituye a:
				Sustituido por:

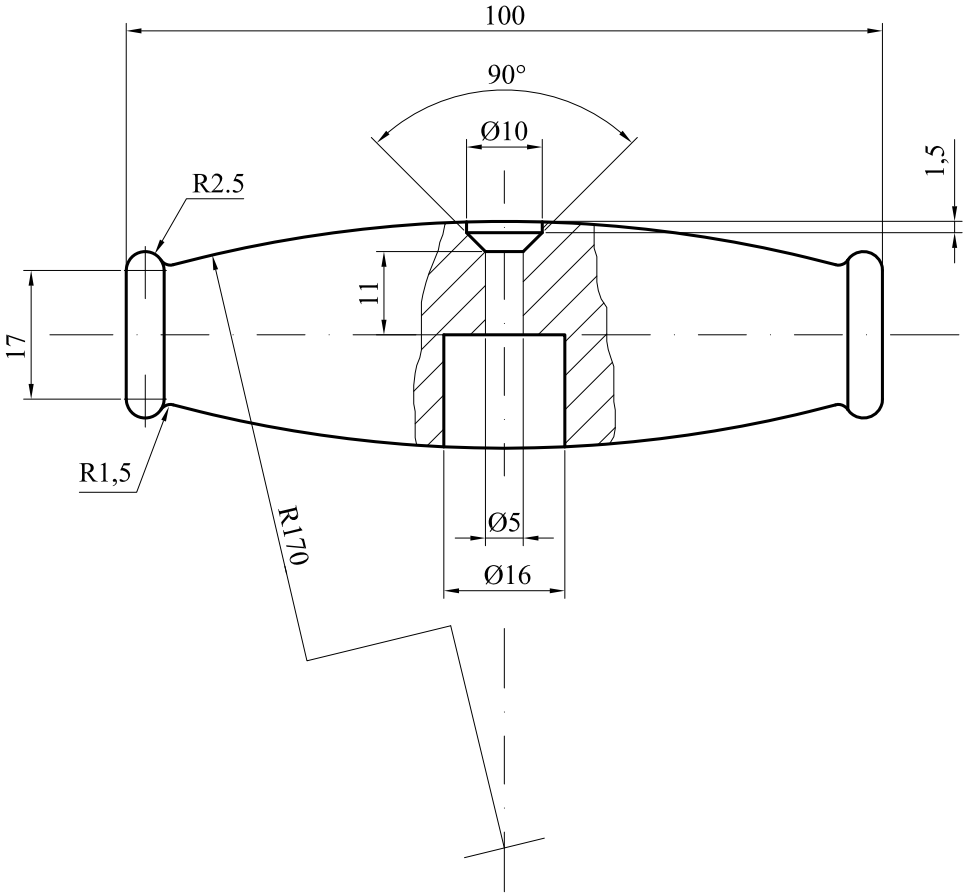

	Fecha	Nombre	Firma	UNIVERSIDAD POLITECNICA DE CARTAGENA
Dibujado		JCP		
Examinado		JCP		

Escala 1:1	MANGO CORTATUBOS	Plano Nº 00104
Marca 4		Sustituye a:
		Sustituido por:

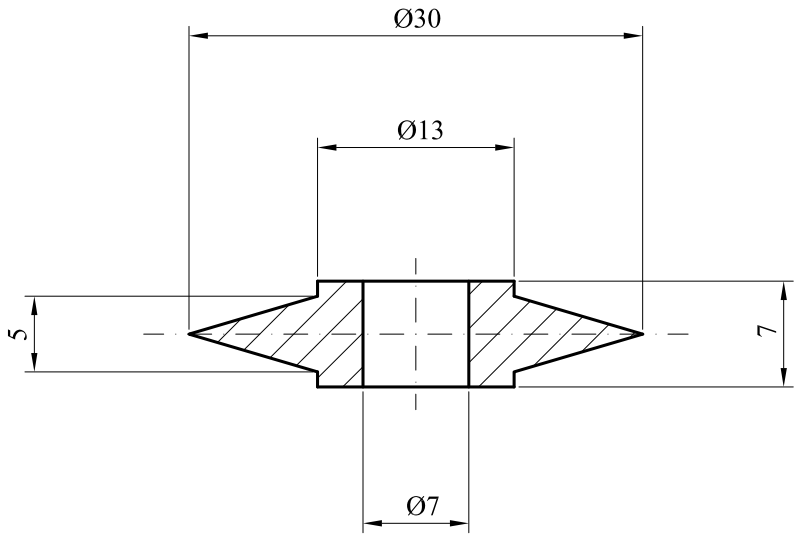

	Fecha	Nombre	Firma	UNIVERSIDAD POLITECNICA DE CARTAGENA
Dibujado		JCP		
Examinado		JCP		

Escala 2:1	CUCHILLA	Plano Nº 00105
Marca 6		Sustituye a:
		Sustituido por: